

BABY

Sanita infantil de tanque alto com saída horizontal

MEDIDAS

Comprimento	385 mm
Largura	295 mm
Altura	350 mm

CORES E ACABAMENTOS

00 Branco



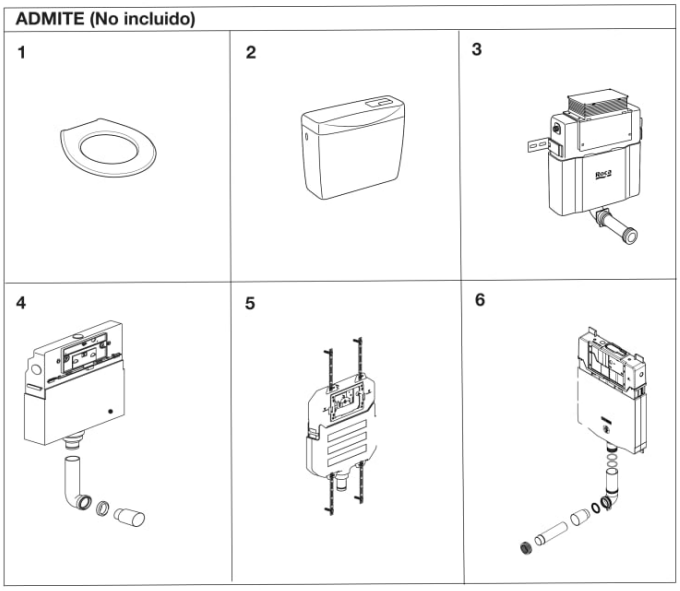

© Copyright 2026, Roca Sanitario, S.A. - All rights reserved | 24-11-2026 |
http://www.roca.com/produtos/sanita-infantil-tanque-alto-saida-horizontal-344PB7..0?sku=A344PB7000

PEÇAS DE SUBSTITUIÇÃO PERMITIDAS (NÃO INCLUÍDAS)

Assento para sanita infantil	A801PB6004	1
Tanque universal de plástico para sanita. Inclui puxador para instalação alta e botões de dupla descarga para instalação em altura média. Para a instalação alta está disponível um tubo adaptável Ref. A890200001	A890200000	2
Tanque de encastrar com instalação por baixo da janela	A890121200	3
Tanque de encastrar para sanita de pé com descarga dupla 3/6 L, profundidade 125 mm	A890090200	4
Tanque compacto de encastrar para sanita de pé com descarga dupla 3/6 - 3/4,5 - 2/4 L, profundidade 80 mm	A890080200	5
BASIC TANK ONE COMPACT - Tanque compacto embutido com descarga dupla para tanque alto ou de encastrar	A890070200	6

© Copyright 2026, Roca Sanitario, S.A. - All rights reserved | 24-11-2026 |
http://www.roca.com/produtos/sanita-infantil-tanque-alto-saida-horizontal-344PB7..0?sku=A344PB7000