

ALMERIA

Baignoire rectangulaire en acrylique - eco

DIMENSIONS

Longueur	1700 mm
Largeur	700 mm
Hauteur	515 mm

COULEURS ET FINITIONS

00 Blanc

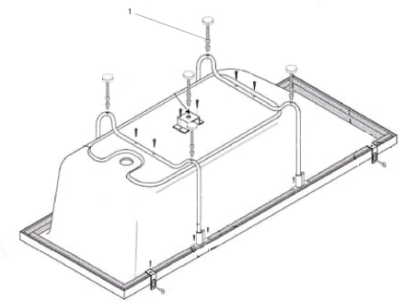

© Copyright 2026, Roca Sanitario, S.A. - All rights reserved | 28-11-2026 |
http://www.roca.com/produits/baignoire-rectangulaire-acrylique-eco-024734..0?sku=Z024734000