AQUOS

Receveur de douche extra-plat en Stonex®



DIMENSIONS

Longueur	1800 mm
Largeur	700 mm
Hauteur	33 mm

COULEURS ET FINITIONS

09 Blanc cassé

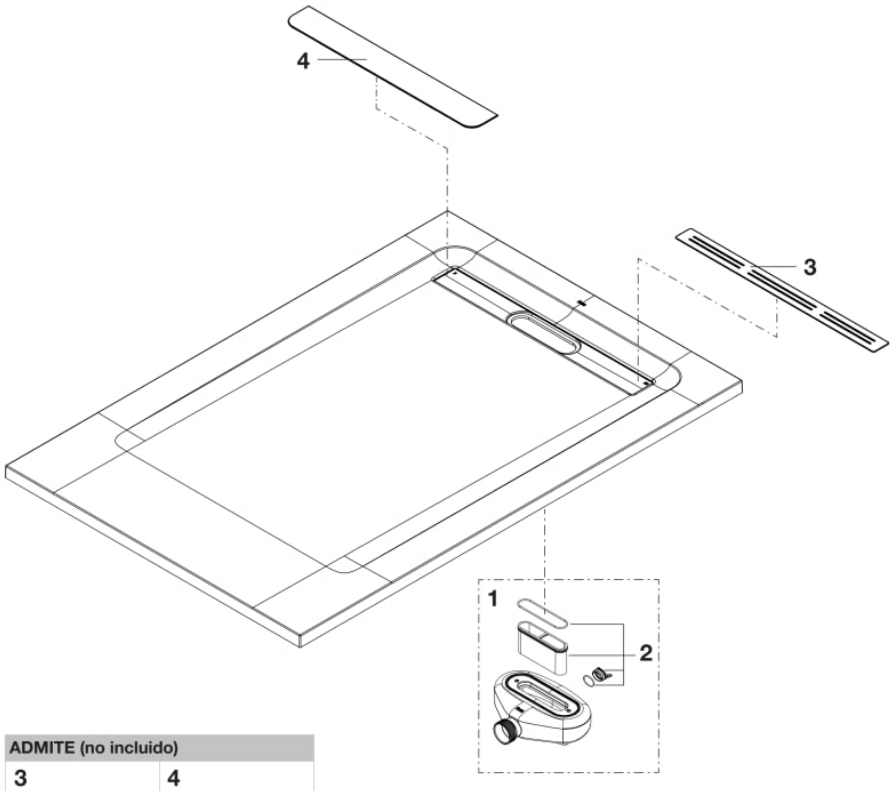

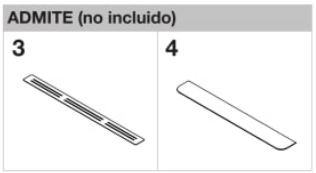

© Copyright 2026, Roca Sanitario, S.A. - All rights reserved | 23-11-2026 |
http://www.roca.com/produits/receveur-douche-extra-plat-stonex-P6017082BC01..0?sku=AP6017082BC01090

PIÈCES DÉTACHÉES

Tube d'immersion avec bouchon pour vidage de receveur Helios	AP0006200R	2	41,80 € PVPR (TVA exclue)

PIÈCES DÉTACHÉES AUTORISÉES

Grille de vidage en acier inoxydable pour receveur Aquos	A276359000	3

RECAMBIOS COMPATIBLES

Bonde pour receveur de douche Helios/Aqua	A27L039000	1	32,30 € PVPR (TVA exclue)

© Copyright 2026, Roca Sanitario, S.A. - All rights reserved | 23-11-2026 |
http://www.roca.com/produits/receveur-douche-extra-plat-stonex-P6017082BC01..0?sku=AP6017082BC01090