

TERRAN

Receveur extra-plat en STONEX®

DIMENSIONS

Longueur	2000 mm
Largeur	800 mm
Hauteur	31 mm

COULEURS ET FINITIONS

20 Gris Ardoise

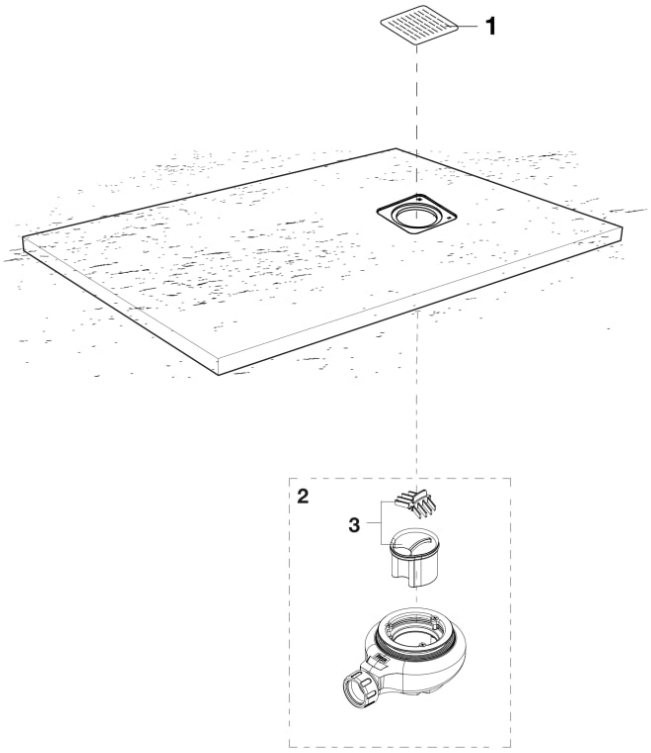

© Copyright 2026, Roca Sanitario, S.A. - All rights reserved | 23-11-2026 |
http://www.roca.com/produits/receveur-extra-plat-stonex-P1017D032001..0?sku=AP1017D032001200

PIÈCES DÉTACHÉES

Grille de vidage pour receveur de douche STONEX®	AP0006100R	1	8,15 € PVPR (TVA exclue)
Panier + siphon cylindrique pour receveur Ø90mm	AP0009500R	3	2,23 € PVPR (TVA exclue)

© Copyright 2026, Roca Sanitario, S.A. - All rights reserved | 23-11-2026 |
http://www.roca.com/produits/receveur-extra-plat-stonex-P1017D032001..0?sku=AP1017D032001200