DIVO

Séparateur d'urinoir



DIMENSIONS

Largeur	400 mm
Hauteur	700 mm

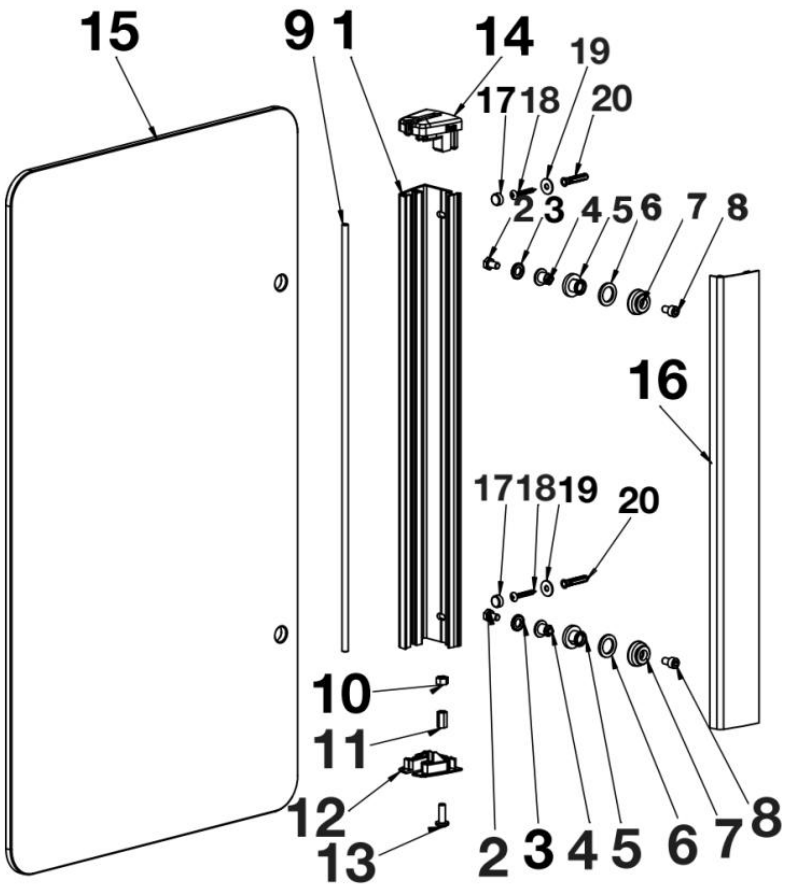

© Copyright 2026, Roca Sanitario, S.A. - All rights reserved | 23-11-2026 | http://www.roca.com/produits/separateur-d-urinoir-M20104053?sku=AM20104053

PIÈCES DÉTACHÉES

Kit de profilé structurel 450 mm pour écran Divo	AM99386203	1	25,40 € PVPR (TVA exclue)
Kit tige filetée DIN 975 425 pour écran Divo	AM99386500	9	9,19 € PVPR (TVA exclue)
Kit cache supérieur pour écran Divo	AM99386703	14	19,10 € PVPR (TVA exclue)
Kit vitre 390x700 pour écran Divo	AM99386950	15	144,00 € PVPR (TVA exclue)
Kit profil de recouvrement 450 pour écran Divo	AM99387103	16	38,10 € PVPR (TVA exclue)
Fixations verre paroi douche	AM99386303	2|3|4|5|6|7|8	41,00 € PVPR (TVA exclue)
Kit de cache inférieur pour écran Divo	AM99386600	10|11|12|13	37,90 € PVPR (TVA exclue)
Kit de visserie murale pour écran Divo	AM99387200	17|18|19|20	17,90 € PVPR (TVA exclue)

PIÈCES DÉTACHÉES AUTORISÉES

Raclette lave-vitres avec caoutchouc et poignée ronde (incl. crochet)	AM0000300R
Raclette lave-vitres avec caoutchouc et poignée ronde (incl. crochet)	AM00003NBR

© Copyright 2026, Roca Sanitario, S.A. - All rights reserved | 23-11-2026 | http://www.roca.com/produits/separateur-d-urinoir-M20104053?sku=AM20104053