MECHANISMS

Mécanisme universel de chasse simple D1P + boutons



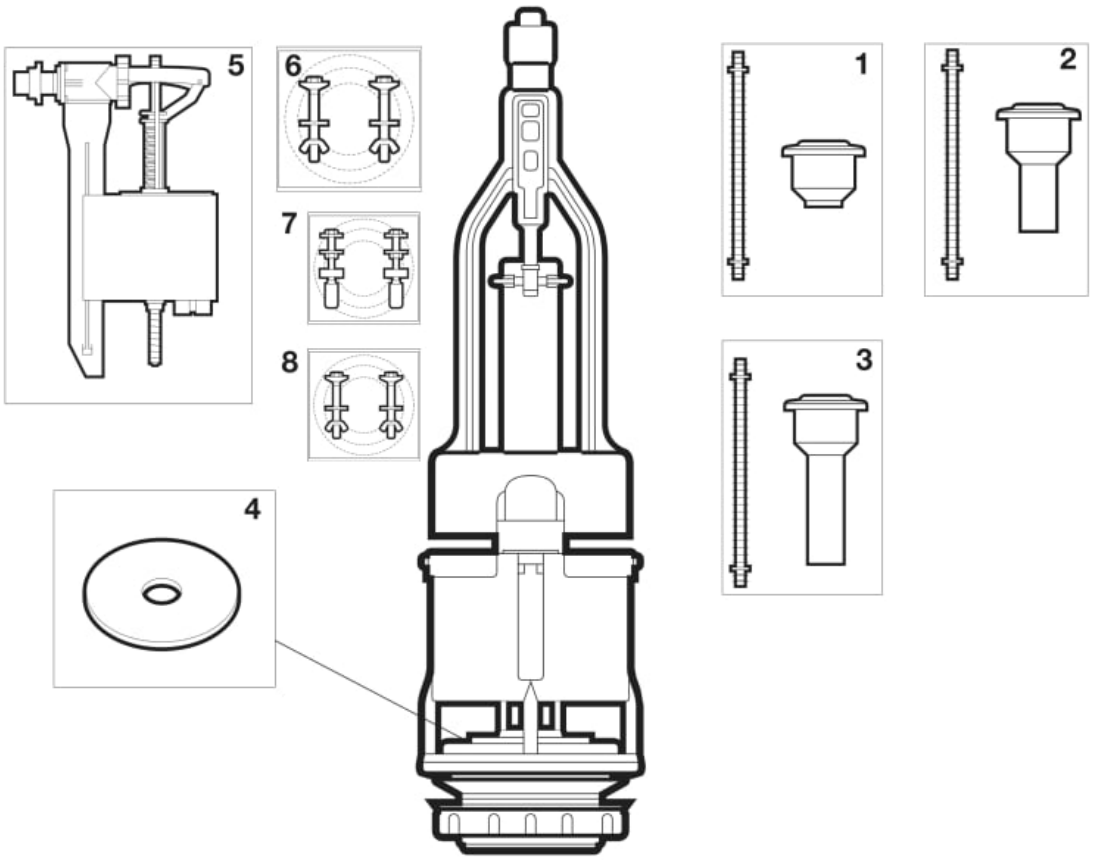

© Copyright 2026, Roca Sanitario, S.A. - All rights reserved | 28-11-2026 |
http://www.roca.com/produits/mecanisme-universel-chasse-simple-d1p-boutons-H0000700R?sku=AH0000700R

PIÈCES DÉTACHÉES

Bouton pour réservoir à chasse simple D1P et D2P	AH0001600R	1	12,20 € PVPR (TVA exclue)
Bouton court pour mécanisme de chasse D1P	AH0005000R	2	13,60 € PVPR (TVA exclue)
Bouton de chasse simple avec filetage long	AH0007700R	3	12,90 € PVPR (TVA exclue)
Joint d'étanchéité pour mécanisme de double chasse D1P, D1T et D3T	AH0006900R	4	2,57 € PVPR (TVA exclue)
Fixation cuvette - réservoir avec joint en caoutchouc	AV0008000R	6	6,63 € PVPR (TVA exclue)
Fixation cuvette-réservoir avec joint en caoutchouc	AV0007400R	7	6,06 € PVPR (TVA exclue)
Fixation pour liaison cuvette-réservoir	AV0019800R	8	8,35 € PVPR (TVA exclue)

PIÈCES DÉTACHÉES AUTORISÉES

Mécanisme universel d'alimentation inférieure A8l 3/8' plastique	A822508900	5

© Copyright 2026, Roca Sanitario, S.A. - All rights reserved | 28-11-2026 |
http://www.roca.com/produits/mecanisme-universel-chasse-simple-d1p-boutons-H0000700R?sku=AH0000700R