

DAMA RETRO (DIY)

Mécanisme universel de chasse simple D3T + tirette non interrompable

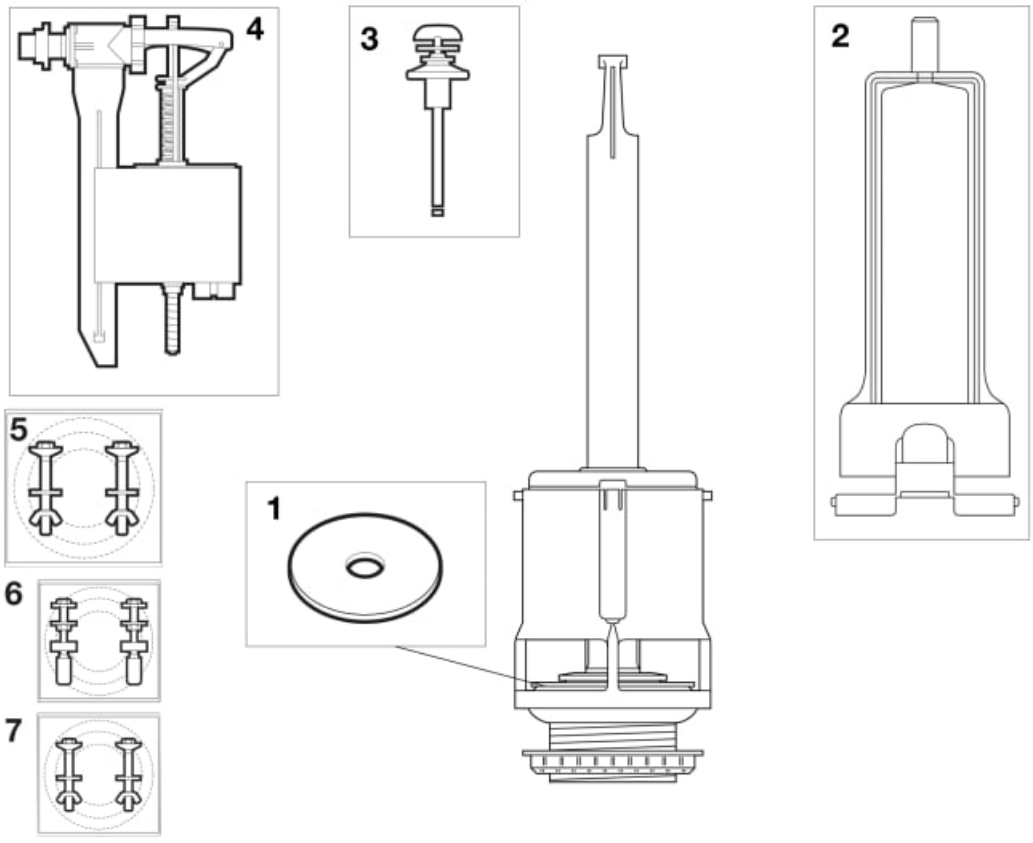

© Copyright 2026, Roca Sanitario, S.A. - All rights reserved | 28-11-2026 |
http://www.roca.com/produits/mecanisme-universel-chasse-simple-d3t-tirette-non-interrompable-H0000600R?sku=AH0000600R

PIÈCES DÉTACHÉES

Joint d'étanchéité pour mécanisme de double chasse D1P, D1T et D3T	AH0006900R	1	2,57 € PVPR (TVA exclue)
Guide de direction pour mécanisme de chasse D3T	AH0002900R	2	3,48 € PVPR (TVA exclue)
Poignée pour mécanisme de chasse D1T et D3T	AH0001900R	3	8,35 € PVPR (TVA exclue)
Fixation cuvette - réservoir avec joint en caoutchouc	AV0008000R	5	6,63 € PVPR (TVA exclue)
Fixation cuvette-réservoir avec joint en caoutchouc	AV0007400R	6	6,06 € PVPR (TVA exclue)
Fixation pour liaison cuvette-réservoir	AV0019800R	7	8,35 € PVPR (TVA exclue)

PIÈCES DÉTACHÉES AUTORISÉES

Mécanisme universel d'alimentation inférieure A8I 3/8' plastique	A822508900	4

© Copyright 2026, Roca Sanitario, S.A. - All rights reserved | 28-11-2026 |
http://www.roca.com/produits/mecanisme-universel-chasse-simple-d3t-tirette-non-interrompable-H0000600R?sku=AH0000600R