

IN-WALL SYSTEMS

PL3 PRO SINGLE - Plaque anti-vandalisame en acier inoxydable - chasse unique

DIMENSIONS

Longueur	259 mm
Hauteur	169 mm

COULEURS ET FINITIONS

4 Stainless Steel

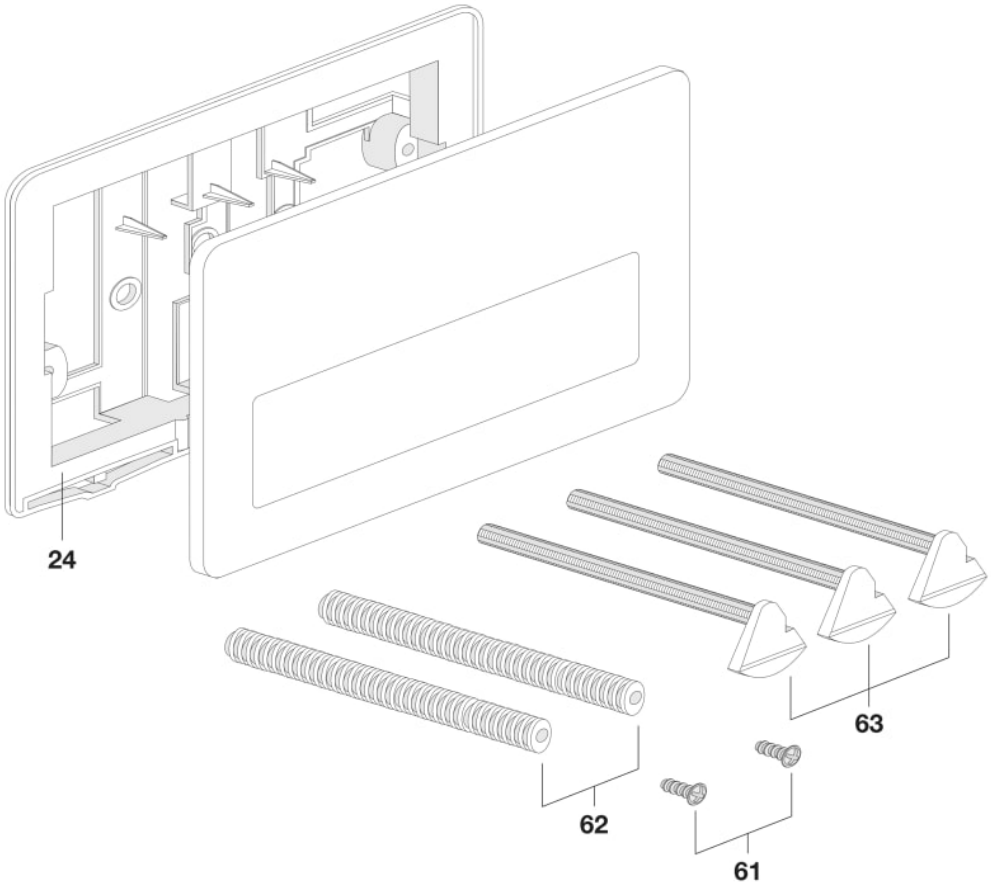

© Copyright 2026, Roca Sanitario, S.A. - All rights reserved | 23-11-2026 |
http://www.roca.com/produits/pl3-pro-single-plaque-anti-vandalisame-acier-inoxydable-chasse-unique-890097104?sku=A890097104

PIÈCES DÉTACHÉES

Cadre pour plaque de commande mécanique dans Wall System	AV0000700R	24	40,00 € PVPR (TVA exclue)
Plaque de montage pour Wall In System	AV0000800R	61|62|63	54,50 € PVPR (TVA exclue)

© Copyright 2026, Roca Sanitario, S.A. - All rights reserved | 23-11-2026 |
http://www.roca.com/produits/pl3-pro-single-plaque-anti-vandalisame-acier-inoxydable-chasse-unique-890097104?sku=A890097104