BERGEN (KS)

QUARZEX® Évier réversible 2 cuves



DIMENSIONS

Longueur	860 mm
Largeur	500 mm
Hauteur	200 mm

COULEURS ET FINITIONS

94 Noir

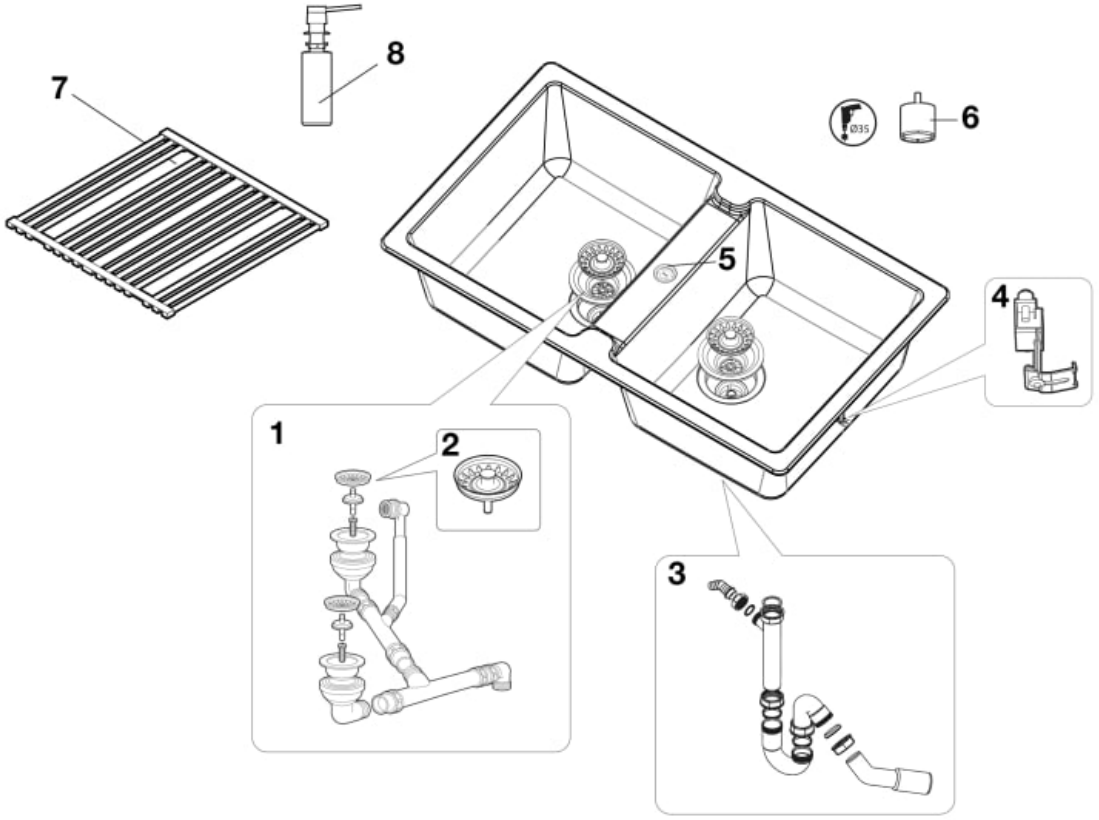

© Copyright 2026, Roca Sanitario, S.A. - All rights reserved | 28-11-2026 |
http://www.roca.com/produits/quarzex-evier-reversible-2cuves-880210..0?sku=A880210940

PIÈCES DÉTACHÉES

Vidage avec trop-plein pour évier double 85mm	AF0005800R	1	65,00 € PVPR (TVA exclue)
Bouchon-panier pour vidage	AF0002500R	2	16,40 € PVPR (TVA exclue)
Siphon de vidage pour Oslo/Riga/Bergen	AF0002700R	3	15,90 € PVPR (TVA exclue)
Fixations sur plan (10 un)	AF0003200R	4	25,20 € PVPR (TVA exclue)
Cache rond pour trop-plein évier Riga	AF0003000R	5	21,50 € PVPR (TVA exclue)
Foret diamanté SB Light pour évier	AF0003500R	6	25,30 € PVPR (TVA exclue)

© Copyright 2026, Roca Sanitario, S.A. - All rights reserved | 28-11-2026 |
http://www.roca.com/produits/quarzex-evier-reversible-2cuves-880210..0?sku=A880210940