BERGEN (KS)

QUARZEX® Évier réversible 1 cuve



DIMENSIONS

Longueur	1000 mm
Largeur	500 mm
Hauteur	180 mm

COULEURS ET FINITIONS

94 Noir

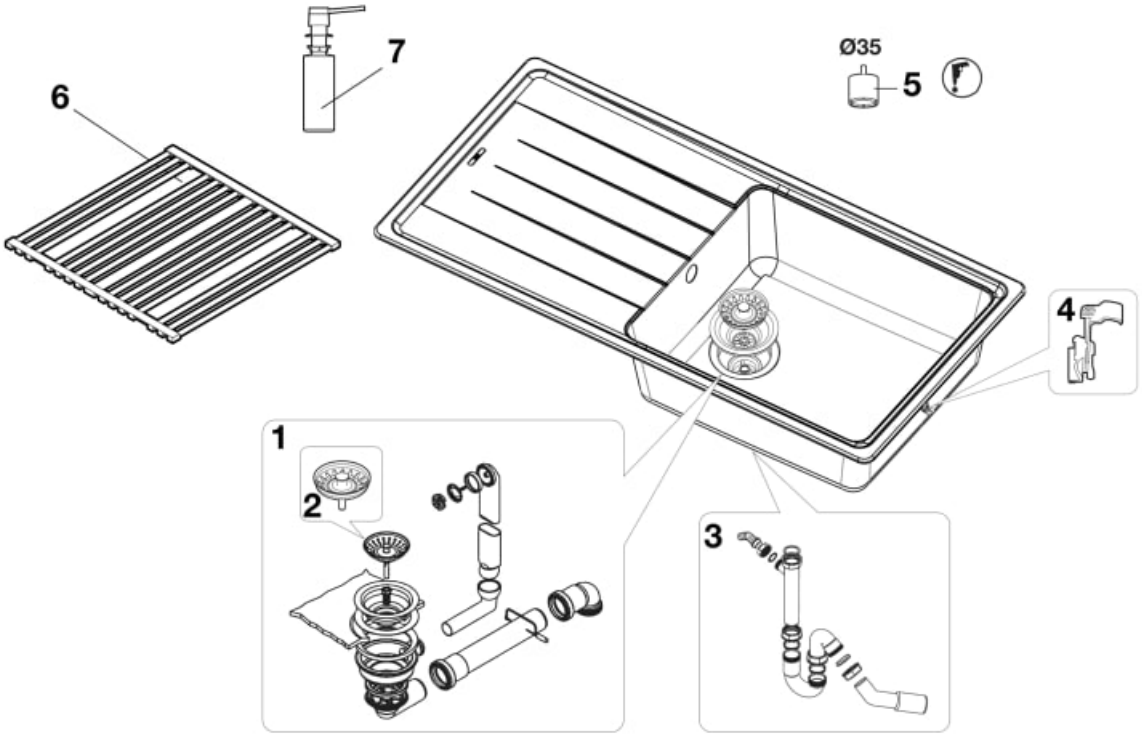

© Copyright 2026, Roca Sanitario, S.A. - All rights reserved | 28-11-2026 |
http://www.roca.com/produits/quarzex-evier-reversible-1cuve-880190..0?sku=A880190940

PIÈCES DÉTACHÉES

Vidage avec trop-plein pour évier	AF0002600R	1	28,20 € PVPR (TVA exclue)
Bouchon-panier pour vidage	AF0002500R	2	16,40 € PVPR (TVA exclue)
Siphon de vidage pour Oslo/Riga/Bergen	AF0002700R	3	15,90 € PVPR (TVA exclue)
Set de fixation sur plan de travail pour évier Riga (4pcs)	AF0002900R	4	37,50 € PVPR (TVA exclue)
Foret diamanté SB Light pour évier	AF0003500R	5	25,30 € PVPR (TVA exclue)

© Copyright 2026, Roca Sanitario, S.A. - All rights reserved | 28-11-2026 |
http://www.roca.com/produits/quarzex-evier-reversible-1cuve-880190..0?sku=A880190940