VICTORIA

Evier inox 1 cuve 1 égouttoir à gauche



DIMENSIONS

Longueur	900 mm
Largeur	490 mm
Hauteur	160 mm

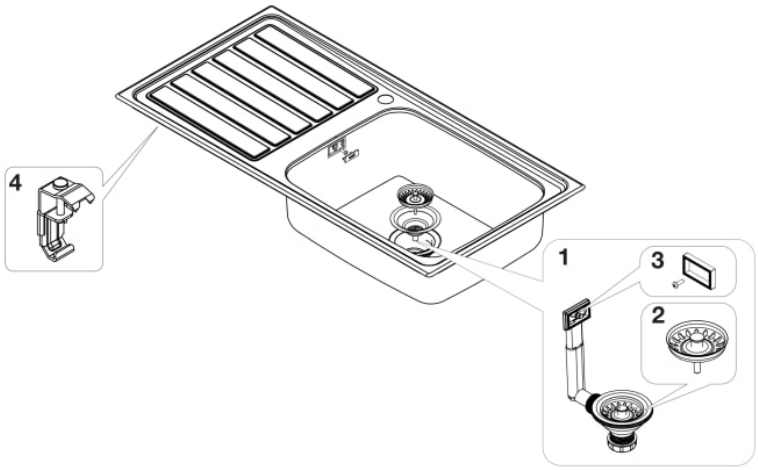

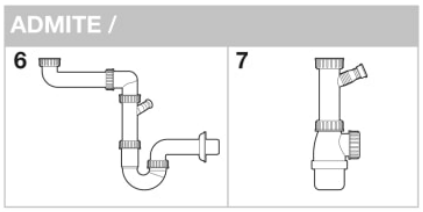

© Copyright 2026, Roca Sanitario, S.A. - All rights reserved | 28-11-2026 |
http://www.roca.com/produits/evier-inox-1cuve-1egouttoir-gauche-874901A01?sku=A874901A01

PIÈCES DÉTACHÉES

Vidage droit avec trop-plein pour évier Ø90mm	AF0006000R	1	17,00 € PVPR (TVA exclue)
Couvercle-panier pour vidage d'évier	AF0006100R	2	6,97 € PVPR (TVA exclue)
Cadre de trop-plein d'évier avec fixation vissée	AF0006200R	3	2,58 € PVPR (TVA exclue)
Fixations évier (6 un)	AF0006300R	4	7,12 € PVPR (TVA exclue)

© Copyright 2026, Roca Sanitario, S.A. - All rights reserved | 28-11-2026 |
http://www.roca.com/produits/evier-inox-1cuve-1egouttoir-gauche-874901A01?sku=A874901A01