INSPIRA

Meuble auxiliaire 1 tiroir



DIMENSIONS

Longueur	785 mm
Largeur	485 mm
Hauteur	280 mm

COULEURS ET FINITIONS

509 Blanc mat

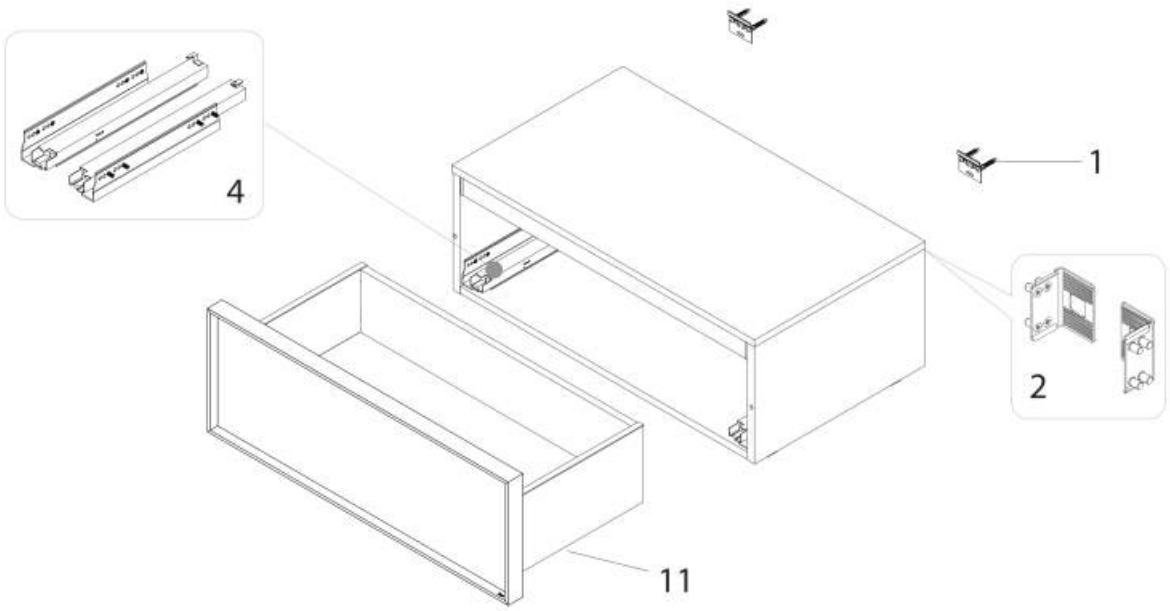

© Copyright 2026, Roca Sanitario, S.A. - All rights reserved | 23-11-2026 | http://www.roca.com/produits/meuble-auxiliaire-1tiroir-857853...?sku=A857853509

PIÈCES DÉTACHÉES

Support de fixation murale pour meuble suspendu	AU0013300R	1	2 ut	15,40 € PVPR (TVA exclue)
Équerres de fixation murale pour meuble (2 un)	AU0106400R	2		15,80 € PVPR (TVA exclue)
Ensemble de coulisses 350mm pour tiroir Inspira - Hettich	AU0106600R	4		106,00 € PVPR (TVA exclue)
Tiroir 800mm Inspira Blanc Mat	AU01074MWR	11		500,00 € PVPR (TVA exclue)

© Copyright 2026, Roca Sanitario, S.A. - All rights reserved | 23-11-2026 | http://www.roca.com/produits/meuble-auxiliaire-1tiroir-857853...?sku=A857853509