

EIDOS

Armoire de toilette

DIMENSIONS

Longueur	1000 mm
Largeur	146 mm
Hauteur	700 mm

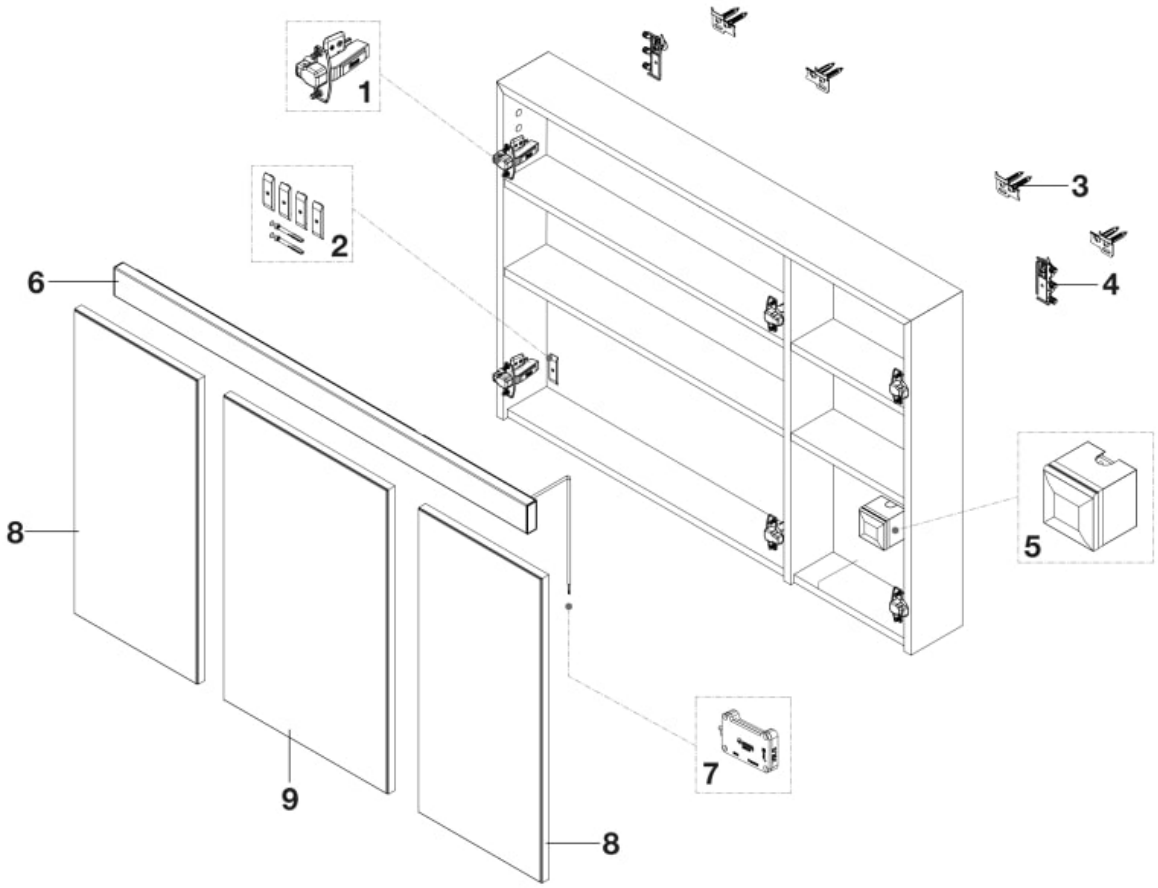

© Copyright 2026, Roca Sanitario, S.A. - All rights reserved | 23-11-2026 | http://www.roca.com/produits/armoire-toilette-857380472?sku=A857380472

PIÈCES DÉTACHÉES

Charnières de 110° pour meuble de salle de bains colonne ou armoire (2pcs)	AU0019900R	1	10,40 € PVPR (TVA exclue)
Fixations cabine (4 un)	AU0066400R	2	6,60 € PVPR (TVA exclue)
Ferrures et couvercle pour armoire avec miroir	AU0013800R	3	11,80 € PVPR (TVA exclue)
Suspensions pour meuble (Gauche+Droite) avec capuchons	AU0013700R	4	15,90 € PVPR (TVA exclue)
Prise EU intérieure pour meuble	AU0083500R	5	47,20 € PVPR (TVA exclue)
Luminaire Cabinet Eidos 1000mm	AU0084300R	6	106,00 € PVPR (TVA exclue)
Boîte de connexion pour miroirs avec lumière	AU0024000R	7	2,20 € PVPR (TVA exclue)
Porte droite 300mm avec miroir Smart	AU0083000R	8	83,70 € PVPR (TVA exclue)
Kit porte avec miroir 400mm Smart	AU0083200R	9	93,70 € PVPR (TVA exclue)

© Copyright 2026, Roca Sanitario, S.A. - All rights reserved | 23-11-2026 | http://www.roca.com/produits/armoire-toilette-857380472?sku=A857380472