

DEBBA

Unik (ensemble meuble 3 tiroirs et lavabo)

DIMENSIONS

Longueur	705 mm
Largeur	360 mm
Hauteur	721 mm

COULEURS ET FINITIONS

154 Wengé texturé

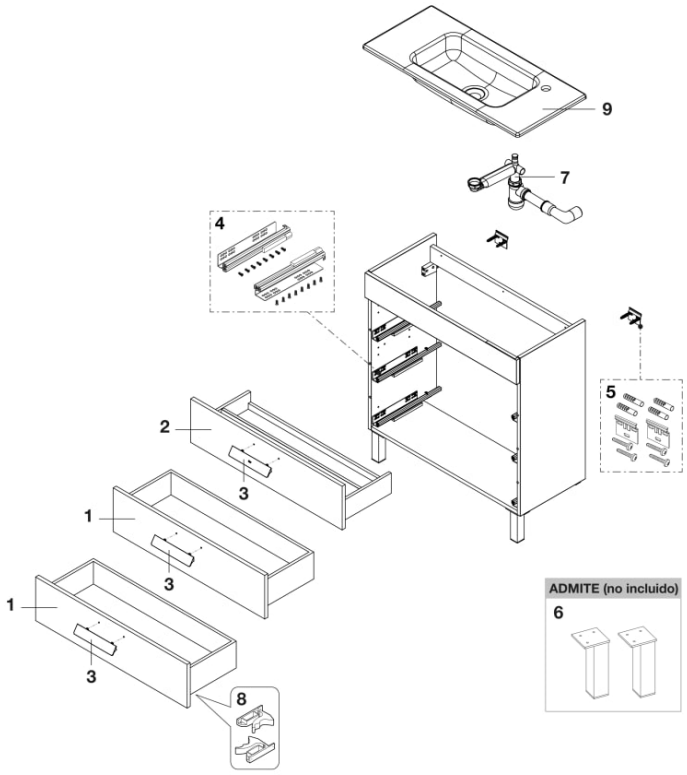

© Copyright 2026, Roca Sanitario, S.A. - All rights reserved | 23-11-2026 |
http://www.roca.com/produits/unik-ensemble-meuble-3tiroirs-lavabo-857127...?sku=A857127154

PIÈCES DÉTACHÉES

Tiroir inférieur 700mm Debba Compact Wengé	AU00542WER	1	57,50 € PVPR (TVA exclue)
Kit tiroir supérieur 700mm Debba Compact wengé	AU00546WER	2	59,30 € PVPR (TVA exclue)
Poignée 200mm Debba (2 un)	AU0023000R	3	28,50 € PVPR (TVA exclue)
Set de guides pour tiroir de meubles compacts de 260mm Q-16	AU0030000R	4	29,00 € PVPR (TVA exclue)
Siphon compact avec sortie flexible	AU0014100R	7	43,70 € PVPR (TVA exclue)

© Copyright 2026, Roca Sanitario, S.A. - All rights reserved | 23-11-2026 |
http://www.roca.com/produits/unik-ensemble-meuble-3tiroirs-lavabo-857127...?sku=A857127154