ANIMA

Colonne réversible



DIMENSIONS

Longueur	345 mm
Largeur	251 mm
Hauteur	1500 mm

COULEURS ET FINITIONS

806 Blanc brillant

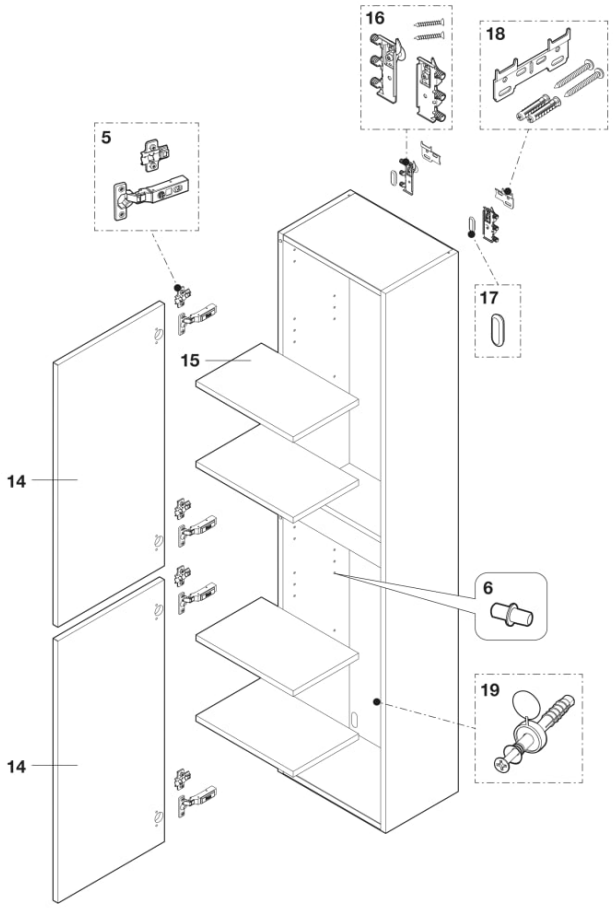

© Copyright 2026, Roca Sanitario, S.A. - All rights reserved | 23-11-2026 | http://www.roca.com/produits/colonne-reversible-856931...?sku=A856931806

PIÈCES DÉTACHÉES

Charnières pour meuble colonne et armoire de toilette Ø26mm (2pcs)	AU0013600R	5	20,80 € PVPR (TVA exclue)
Support pour étagère (4un)	AU0013900R	6	8,42 € PVPR (TVA exclue)
Kit porte réversible 1500mm Anima blanc	AU00287WHR	14	36,70 € PVPR (TVA exclue)
Suspensions pour meuble (Gauche+Droite) avec capuchons	AU0013700R	17	15,90 € PVPR (TVA exclue)
Ferrures et couvercle pour armoire avec miroir	AU0013800R	18|19	11,80 € PVPR (TVA exclue)

© Copyright 2026, Roca Sanitario, S.A. - All rights reserved | 23-11-2026 | http://www.roca.com/produits/colonne-reversible-856931...?sku=A856931806