VICTORIA-N

Colonne avec porte réversible



DIMENSIONS

Longueur	300 mm
Largeur	236 mm
Hauteur	1500 mm

COULEURS ET FINITIONS

154 Wengé texturé

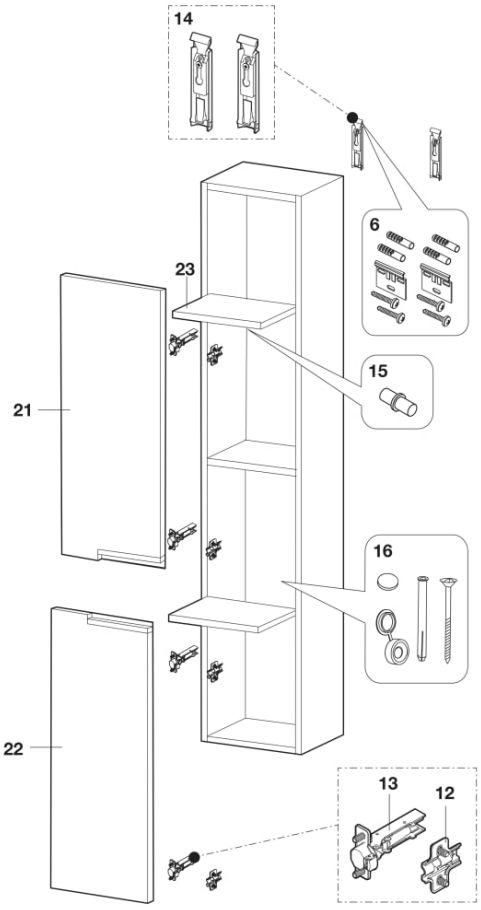

© Copyright 2026, Roca Sanitario, S.A. - All rights reserved | 14-11-2026 | http://www.roca.com/produits/colonne-porte-reversible-856660...?sku=A856660154

PIÈCES DÉTACHÉES

Fixations murales pour meuble suspendu Victoria	AU0004300R	6	5,10 € PVPR (TVA exclue)
Platine pour meubles	AU0011800R	12	6,82 € PVPR (TVA exclue)
Charnières avec fermeture amortie pour meuble de salle de bain (2 unités)	AU0011900R	13	14,00 € PVPR (TVA exclue)
Crochet arrière pour meubles (2pcs)	AU0004000R	14	10,30 € PVPR (TVA exclue)
Support pour étagère Victoria	AU0004100R	15	5,10 € PVPR (TVA exclue)
Opama + fixations arrière (4un) Victoria	AU0004200R	16	10,30 € PVPR (TVA exclue)
Kit porte supérieure droite 298x747,5x16mm Victoria-N wengé	AU0009454R	21	37,80 € PVPR (TVA exclue)

© Copyright 2026, Roca Sanitario, S.A. - All rights reserved | 14-11-2026 | http://www.roca.com/produits/colonne-porte-reversible-856660...?sku=A856660154