

DEBBA

Pack Unik - meuble 4 tiroirs, lavabo double, miroir et applique LED

DIMENSIONS

Longueur	1200 mm
Largeur	460 mm
Hauteur	720 mm

COULEURS ET FINITIONS

153 Gris anthracite

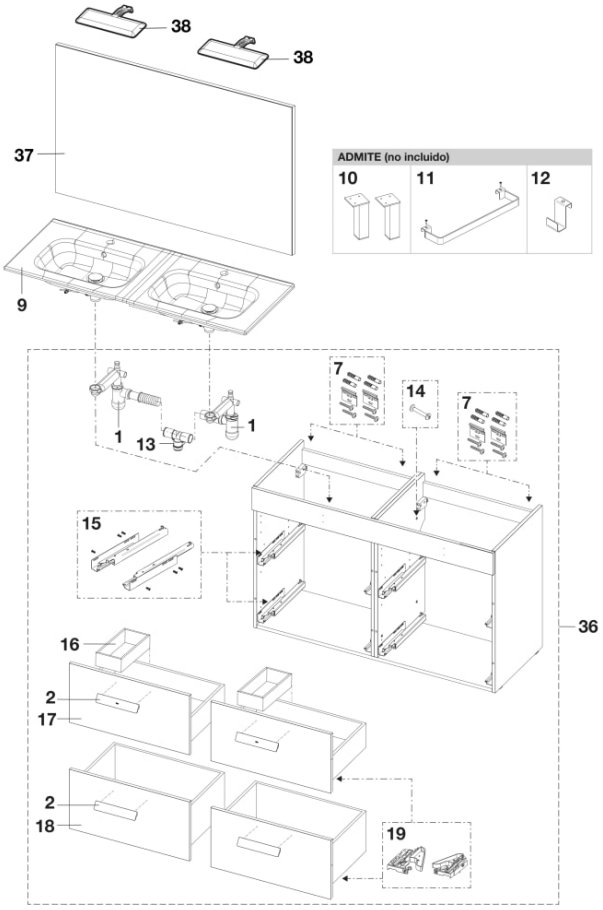

© Copyright 2026, Roca Sanitario, S.A. - All rights reserved | 23-11-2026 |
http://www.roca.com/produits/pack-unik-meuble-4tiroirs-lavabo-double-miroir-applique-led-855989...?sku=A855989153

PIÈCES DÉTACHÉES

Siphon compact avec sortie flexible	AU0014100R	1		43,70 € PVPR (TVA exclue)
Poignée 200mm Debba (2 un)	AU0023000R	2		28,50 € PVPR (TVA exclue)
Support de fixation murale pour meuble suspendu	AU0013300R	7	2 ut	15,40 € PVPR (TVA exclue)
Tube en 'T' pour siphon compact de lavabo	AU0020800R	13		7,50 € PVPR (TVA exclue)
Ensemble de coulisses 350mm pour tiroir de meuble	AU0021300R	15		47,30 € PVPR (TVA exclue)
Module de distribution pour tiroir 322x155mm Debba	AU0021200R	16		22,30 € PVPR (TVA exclue)
Tiroir supérieur 600mm Debba Anthracite	AU00210GAR	17		66,00 € PVPR (TVA exclue)
Tiroir inférieur 600mm Debba Gris Anthracite	AU00211GAR	18		64,20 € PVPR (TVA exclue)
Ensemble de déclencheurs de réglage pour coulisses de tiroir de meuble	AU0021400R	19		5,83 € PVPR (TVA exclue)

© Copyright 2026, Roca Sanitario, S.A. - All rights reserved | 23-11-2026 |
http://www.roca.com/produits/pack-unik-meuble-4tiroirs-lavabo-double-miroir-applique-led-855989...?sku=A855989153