DEBBA

Unik (ensemble meuble 2 tiroirs et lavabo)



DIMENSIONS

Longueur	600 mm
Largeur	460 mm
Hauteur	720 mm

COULEURS ET FINITIONS

153 Gris anthracite

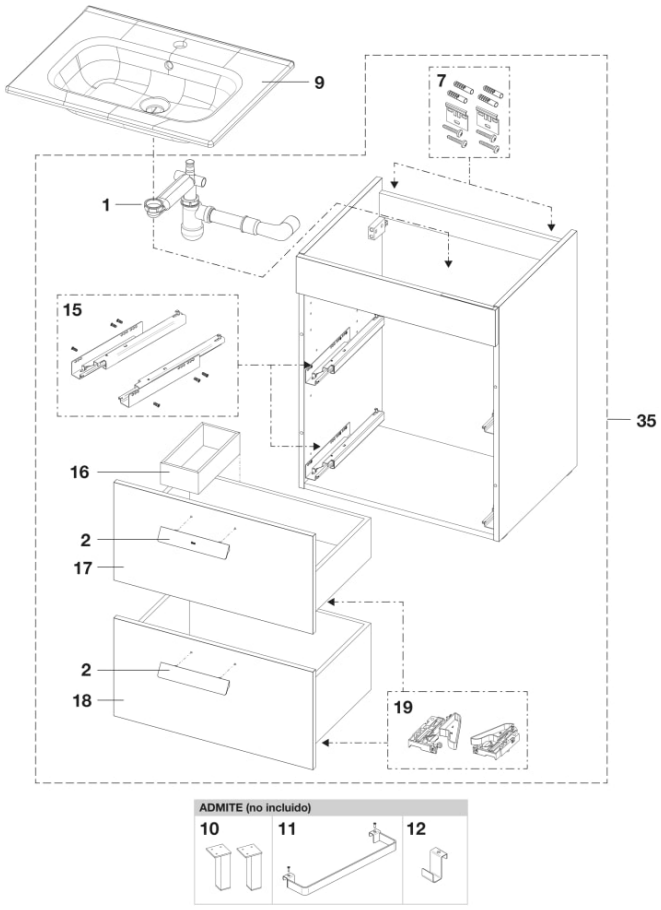

© Copyright 2026, Roca Sanitario, S.A. - All rights reserved | 23-11-2026 |
http://www.roca.com/produits/unik-ensemble-meuble-2tiroirs-lavabo-855966...?sku=A855966153

PIÈCES DÉTACHÉES

Siphon compact avec sortie flexible	AU0014100R	1	43,70 € PVPR (TVA exclue)
Poignée 200mm Debba (2 un)	AU0023000R	2	28,50 € PVPR (TVA exclue)
Ensemble de coulisses 350mm pour tiroir de meuble	AU0021300R	15	47,30 € PVPR (TVA exclue)
Module de distribution pour tiroir 322x155mm Debba	AU0021200R	16	22,30 € PVPR (TVA exclue)
Tiroir supérieur 600mm Debba Anthracite	AU00210GAR	17	66,00 € PVPR (TVA exclue)
Tiroir inférieur 600mm Debba Gris Anthracite	AU00211GAR	18	64,20 € PVPR (TVA exclue)
Ensemble de déclencheurs de réglage pour coulisses de tiroir de meuble	AU0021400R	19	5,83 € PVPR (TVA exclue)

© Copyright 2026, Roca Sanitario, S.A. - All rights reserved | 23-11-2026 |
http://www.roca.com/produits/unik-ensemble-meuble-2tiroirs-lavabo-855966...?sku=A855966153