



ALEYDA

Pack meubles 3 tiroirs, lavabo à gauche, miroir LED Eidos

DIMENSIONS

Longueur	1005 mm
Largeur	460 mm
Hauteur	740 mm

COULEURS ET FINITIONS

514 Gris pierre mat

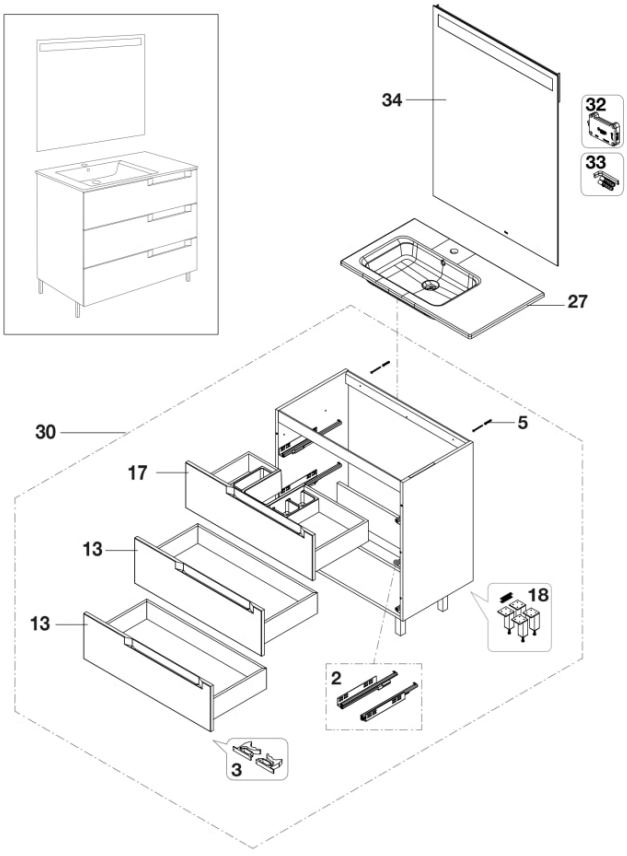

© Copyright 2026, Roca Sanitario, S.A. - All rights reserved | 23-11-2026 |
http://www.roca.com/produits/pack-meubles-3tiroirs-lavabo-gauche-miroir-led-eidos-851848...?sku=A851848514

PIÈCES DÉTACHÉES

Ensemble de rails coulissants à extraction totale 350mm pour tiroir de meuble - Hettich	AU0038500R	2	20,00 € PVPR (TVA exclue)
Ensemble de déclencheurs de réglage pour coulisses de tiroir de meuble - Hettich	AU0017300R	3	4,57 € PVPR (TVA exclue)
Fixations mur pour meubles	AU0081800R	5	1,02 € PVPR (TVA exclue)
Tiroir inférieur pour meuble bas à 3 tiroirs 1000 mm Aleyda Gris Pierre	AU00950LGR	13	161,00 € PVPR (TVA exclue)
Kit tiroir supérieur gauche pour meuble 3 tiroirs 1000 mm Aleyda gris pierre	AU00930LGR	17	212,00 € PVPR (TVA exclue)
Boîte de connexions 2P IP44	AU0052400R	32	2,52 € PVPR (TVA exclue)
Set crochet vis et chevilles Iridia (2pcs)	AU0052500R	33	1,77 € PVPR (TVA exclue)

RECAMBIOS COMPATIBLES

Miroir avec lampe à LED intégrée	A812357000	34

© Copyright 2026, Roca Sanitario, S.A. - All rights reserved | 23-11-2026 |
http://www.roca.com/produits/pack-meubles-3tiroirs-lavabo-gauche-miroir-led-eidos-851848...?sku=A851848514