

ALEYDA

Unik meubles 3 tiroirs, lavabo

DIMENSIONS

Longueur	1005 mm
Largeur	460 mm
Hauteur	740 mm

COULEURS ET FINITIONS

514 Gris pierre mat

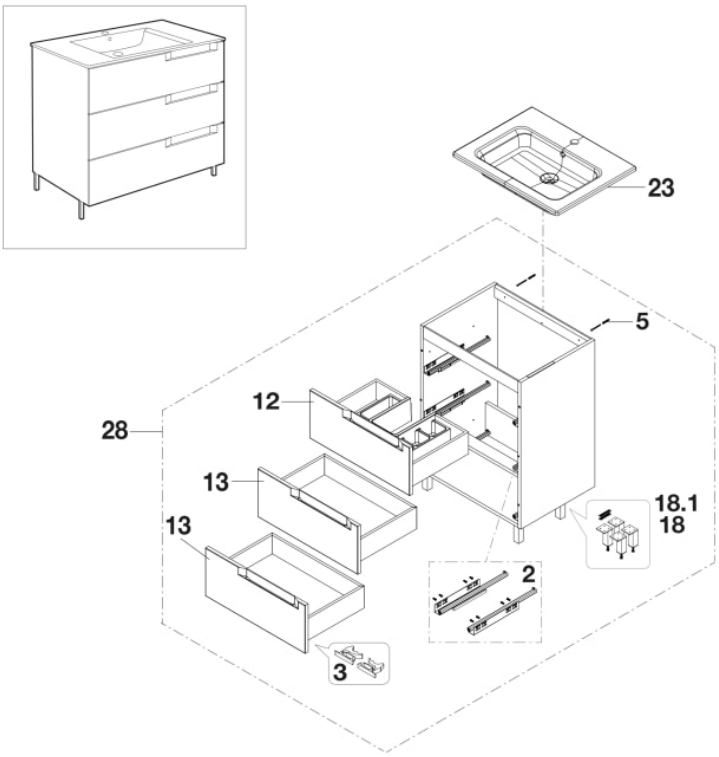

© Copyright 2026, Roca Sanitario, S.A. - All rights reserved | 20-11-2026 | http://www.roca.com/produits/unik-meubles-3tiroirs-lavabo-851827...?sku=A851827514

PIÈCES DÉTACHÉES

Ensemble de rails coulissants à extraction totale 350mm pour tiroir de meuble - Hettich	AU0038500R	2	20,00 € PVPR (TVA exclue)
Ensemble de déclencheurs de réglage pour coulisses de tiroir de meuble - Hettich	AU0017300R	3	4,57 € PVPR (TVA exclue)
Fixations mur pour meubles	AU0081800R	5	1,02 € PVPR (TVA exclue)
Kit tiroirs supérieurs pour meuble 3 tiroirs 1000 mm Aleyda gris pierre	AU00932LGR	12	212,00 € PVPR (TVA exclue)
Tiroir inférieur pour meuble bas à 3 tiroirs 1000 mm Aleyda Gris Pierre	AU00950LGR	13	161,00 € PVPR (TVA exclue)

© Copyright 2026, Roca Sanitario, S.A. - All rights reserved | 20-11-2026 | http://www.roca.com/produits/unik-meubles-3tiroirs-lavabo-851827...?sku=A851827514