



TENET

Pack meubles 2 tiroirs, lavabo, miroir Victoria, applique Starlight

DIMENSIONS

Longueur	985 mm
Largeur	460 mm
Hauteur	565 mm

COULEURS ET FINITIONS

517 Noyer

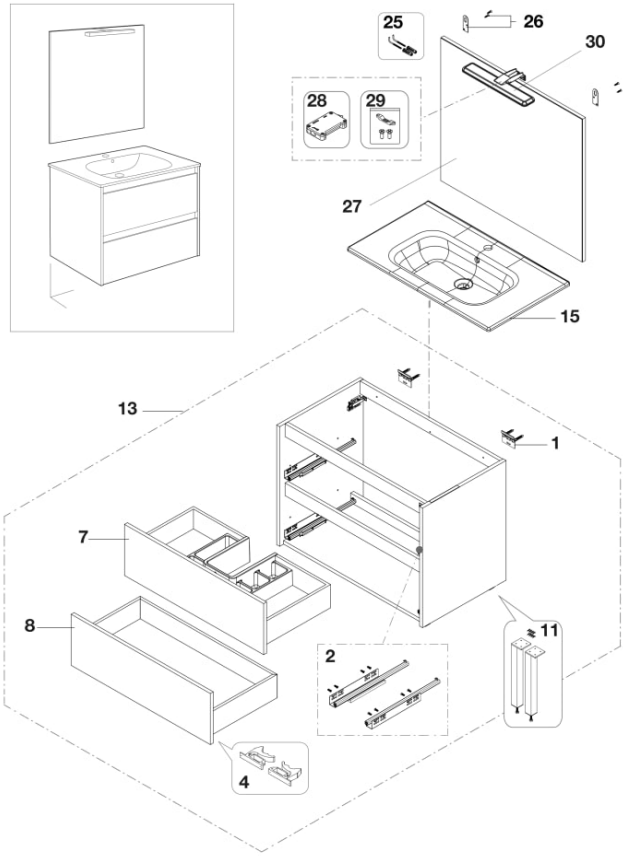

© Copyright 2026, Roca Sanitario, S.A. - All rights reserved | 23-11-2026 |
http://www.roca.com/produits/pack-meubles-2tiroirs-lavabo-miroir-victoria-applique-starlight-851788...?sku=A851788517

PIÈCES DÉTACHÉES

Support de fixation murale pour meuble suspendu	AU0013300R	1	2 ut	15,40 € PVPR (TVA exclue)
Ensemble de rails coulissants à extraction totale 350mm pour tiroir de meuble - Hettich	AU0038500R	2		20,00 € PVPR (TVA exclue)
Ensemble de déclencheurs de réglage pour coulisses de tiroir de meuble - Hettich	AU0017300R	4		4,57 € PVPR (TVA exclue)
Kit tiroirs supérieurs pour meuble 2 tiroirs 1000 mm Tenet noyer	AU00989WLR	7		145,00 € PVPR (TVA exclue)
Tiroir inférieur pour meuble bas à 2 tiroirs 1000mm Tenet Noyer	AU00990WLR	8		95,30 € PVPR (TVA exclue)
Fixations miroir	AU0005200R	25		5,10 € PVPR (TVA exclue)
Crochet miroir	AU0004500R	26		5,10 € PVPR (TVA exclue)
Boîte de connexions 2P IP44	AU0052400R	28		2,52 € PVPR (TVA exclue)
Kit vis et pont Starlight/Moonlight	AU0061900R	29		0,98 € PVPR (TVA exclue)

RECAMBIOS COMPATIBLES

Miroir	A812335406	27	Miroir

© Copyright 2026, Roca Sanitario, S.A. - All rights reserved | 23-11-2026 |
http://www.roca.com/produits/pack-meubles-2tiroirs-lavabo-miroir-victoria-applique-starlight-851788...?sku=A851788517