



DOMI

Pack (meuble 2 tiroirs et miroir Eidos)

DIMENSIONS

Longueur	600 mm
Largeur	460 mm
Hauteur	578 mm

COULEURS ET FINITIONS

402 City oak

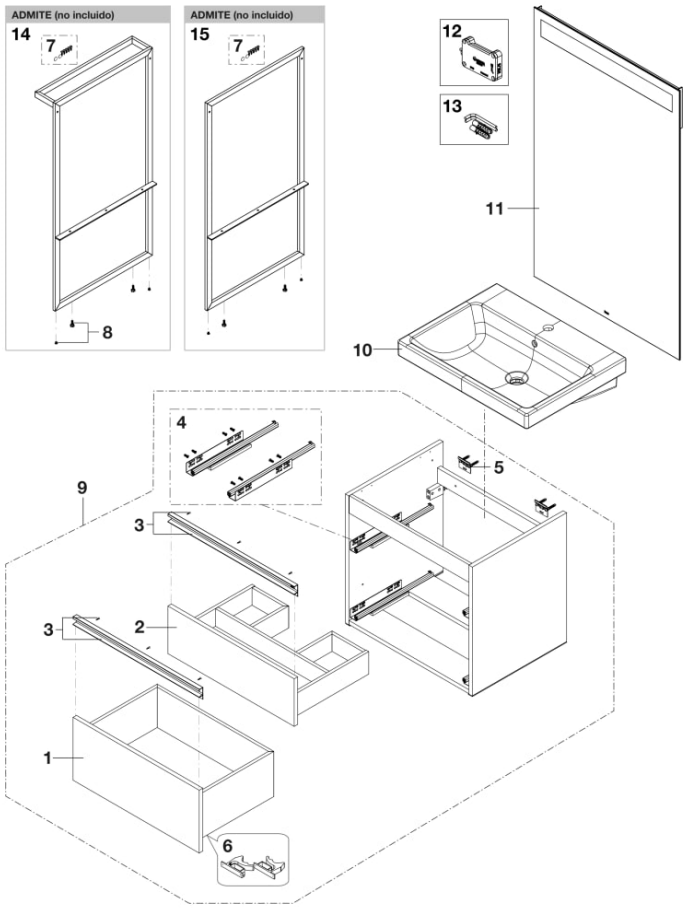

© Copyright 2026, Roca Sanitario, S.A. - All rights reserved | 23-11-2026 |
http://www.roca.com/produits/pack-meuble-2tiroirs-miroir-eidos-851538...?sku=A851538402

PIÈCES DÉTACHÉES

Tiroir inférieur 600mm Domi Chêne	AU00759OAR	1		139,00 € PVPR (TVA exclue)
Kit tiroir supérieur Domi chêne 600mm	AU00760OAR	2		161,00 € PVPR (TVA exclue)
Kit poignée de tiroir Domi 600mm (2un)	AU0076100R	3		68,80 € PVPR (TVA exclue)
Ensemble de rails coulissants à extraction totale 350mm pour tiroir de meuble - Hettich	AU0038500R	4		20,00 € PVPR (TVA exclue)
Support de fixation murale pour meuble suspendu	AU0013300R	5	2 ut	15,40 € PVPR (TVA exclue)
Ensemble de déclencheurs de réglage pour coulisses de tiroir de meuble - Hettich	AU0017300R	6		4,57 € PVPR (TVA exclue)
Boîte de connexions 2P IP44	AU0052400R	12		2,52 € PVPR (TVA exclue)
Set crochet vis et chevilles Iridia (2pcs)	AU0052500R	13		1,77 € PVPR (TVA exclue)
Fixations avec bouchons	AU0076200R	7|8		2,18 € PVPR (TVA exclue)

PIÈCES DÉTACHÉES AUTORISÉES

Structure avec porte-serviette	A816831485	14
Structure avec porte-serviette	A816830485	15

RECAMBIOS COMPATIBLES

Miroir avec lampe à LED intégrée	A812355000	11

© Copyright 2026, Roca Sanitario, S.A. - All rights reserved | 23-11-2026 |
http://www.roca.com/produits/pack-meuble-2tiroirs-miroir-eidos-851538...?sku=A851538402