

THE GAP

Unik (Solution Meuble 3 tiroirs + Lavabo)

DIMENSIONS

Longueur	805 mm
Largeur	380 mm
Hauteur	759 mm

COULEURS ET FINITIONS

547 Gris moyen mat

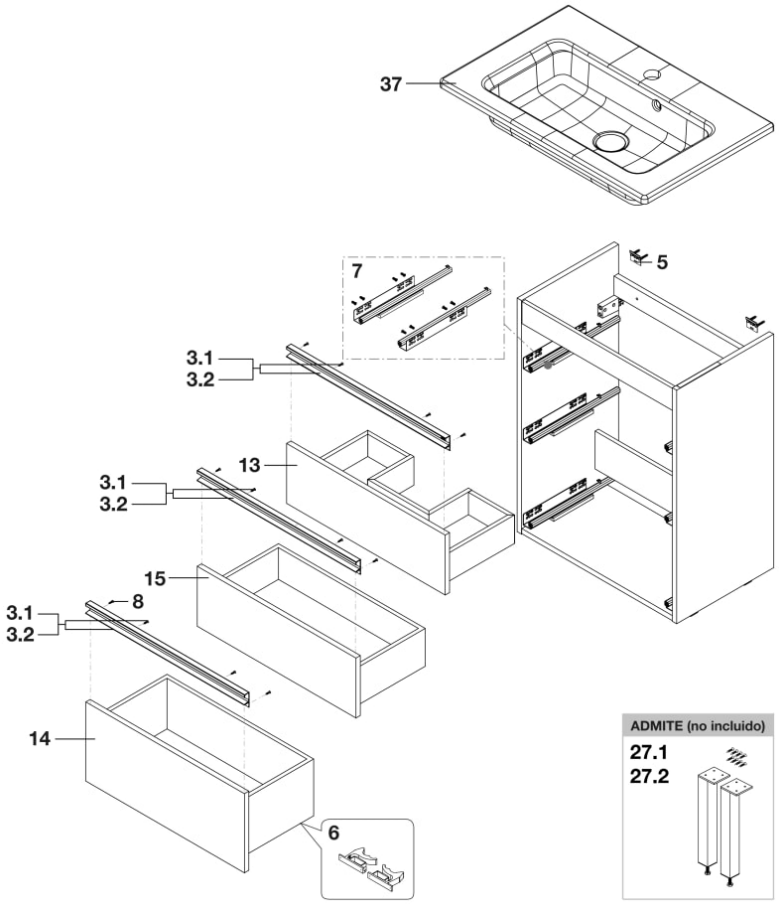

© Copyright 2026, Roca Sanitario, S.A. - All rights reserved | 23-11-2026 |
http://www.roca.com/produits/unik-solution-meuble-3tiroirs-lavabo-851499...?sku=A851499547

PIÈCES DÉTACHÉES

Ensemble poignées avec logo L800mm pour meubles The Gap Nickel	AU00729NIR	3.1		62,20 € PVPR (TVA exclue)
Ensemble poignée + poignée avec logo L-800mm The Gap Noir Mat	AU00729MBR	3.2		86,30 € PVPR (TVA exclue)
Support de fixation murale pour meuble suspendu	AU0013300R	5	2 ut	15,40 € PVPR (TVA exclue)
Ensemble de déclencheurs de réglage pour coulisses de tiroir de meuble - Hettich	AU0017300R	6		4,57 € PVPR (TVA exclue)
Set de guides pour tiroir de meubles compacts de 260mm Q-16	AU0030000R	7		29,00 € PVPR (TVA exclue)
Vis DIN 7505 Ø3,5x16mm pour poignée de meuble The Gap (9pcs)	AU0072500R	8		1,02 € PVPR (TVA exclue)
Kit tiroir supérieur The Gap 800 mm compact gris mat	AU00734GXR	13		149,00 € PVPR (TVA exclue)
Tiroir inférieur 800mm The Gap Compact Gris Mat	AU00738GXR	14		140,00 € PVPR (TVA exclue)
Kit tiroir intermédiaire 800 mm The Gap compact gris mat	AU00740GXR	15		127,00 € PVPR (TVA exclue)

© Copyright 2026, Roca Sanitario, S.A. - All rights reserved | 23-11-2026 |
http://www.roca.com/produits/unik-solution-meuble-3tiroirs-lavabo-851499...?sku=A851499547