

BEYOND

Meuble 2 tiroirs et 1 porte pour vasque à encastrer à droite

DIMENSIONS

Longueur	1200 mm
Largeur	505 mm
Hauteur	525 mm

COULEURS ET FINITIONS

402 City oak

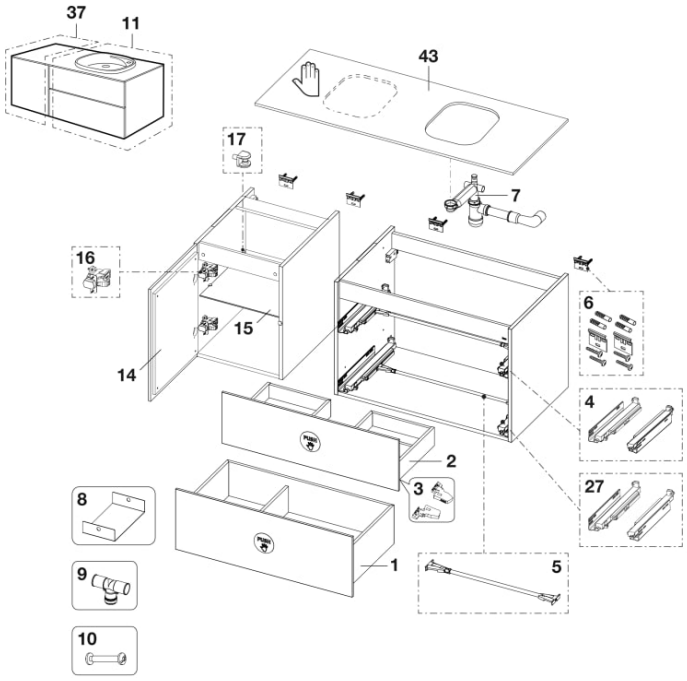

© Copyright 2026, Roca Sanitario, S.A. - All rights reserved | 23-11-2026 |
http://www.roca.com/produits/meuble-2tiroirs-1porte-vasque-encastrer-droite-851413...?sku=A851413402

PIÈCES DÉTACHÉES

Tiroir inférieur 800mm Beyond	AU00482402	1		183,00 € PVPR (TVA exclue)
Tiroir supérieur 800mm Beyond	AU00485402	2		124,00 € PVPR (TVA exclue)
Jeu de déclencheurs réglables pour glissières de tiroir de meuble Beyond	AU0048700R	3		11,20 € PVPR (TVA exclue)
Jeu de glissières 350mm pour tiroir de meuble Beyond	AU0048800R	4		105,00 € PVPR (TVA exclue)
Barre de synchronisation 600mm pour tiroirs avec système push to open	AU0049000R	5		23,00 € PVPR (TVA exclue)
Support de fixation murale pour meuble suspendu	AU0013300R	6	2 ut	15,40 € PVPR (TVA exclue)
Siphon compact avec sortie flexible	AU0014100R	7		43,70 € PVPR (TVA exclue)
Plateau séparateur en métal pour tiroir de meuble de salle de bain	AU0049300R	8		17,00 € PVPR (TVA exclue)
Tube en 'T' pour siphon compact de lavabo	AU0020800R	9		7,50 € PVPR (TVA exclue)
Vis pour meubles et miroirs (4 un)	AU0016500R	10		5,33 € PVPR (TVA exclue)
Porte 400mm Beyond	AU00494402	14		125,00 € PVPR (TVA exclue)
Étagère en verre 400mm pour meuble Beyond	AU0049500R	15		66,30 € PVPR (TVA exclue)
Charnières pour meuble de salle de bain Beyond (2pcs)	AU0049600R	16		43,30 € PVPR (TVA exclue)
Kit support étagère en verre (4un)	AU0048000R	17		3,52 € PVPR (TVA exclue)
Jeu de glissières 400mm pour tiroir de meuble Beyond	AU0048900R	27		129,00 € PVPR (TVA exclue)

© Copyright 2026, Roca Sanitario, S.A. - All rights reserved | 23-11-2026 |
http://www.roca.com/produits/meuble-2tiroirs-1porte-vasque-encastrer-droite-851413...?sku=A851413402