

BEYOND

Meuble 4 tiroirs pour 2 lavabos

DIMENSIONS

Longueur	1600 mm
Largeur	505 mm
Hauteur	525 mm

COULEURS ET FINITIONS

402 City oak

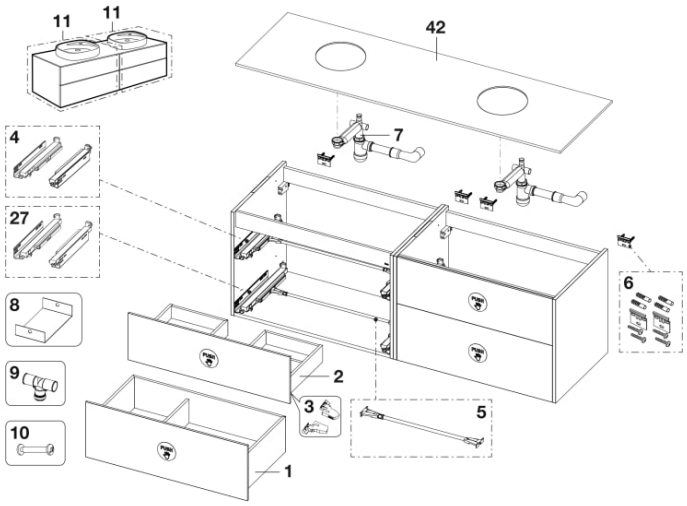

© Copyright 2026, Roca Sanitario, S.A. - All rights reserved | 23-11-2026 | http://www.roca.com/produits/meuble-4tiroirs-2lavabos-851407...?sku=A851407402

PIÈCES DÉTACHÉES

Tiroir inférieur 800mm Beyond	AU00482402	1		183,00 € PVPR (TVA exclue)
Tiroir supérieur 800mm Beyond	AU00485402	2		124,00 € PVPR (TVA exclue)
Jeu de glissières 350mm pour tiroir de meuble Beyond	AU0048800R	4		105,00 € PVPR (TVA exclue)
Barre de synchronisation 600mm pour tiroirs avec système push to open	AU0049000R	5		23,00 € PVPR (TVA exclue)
Support de fixation murale pour meuble suspendu	AU0013300R	6	2 ut	15,40 € PVPR (TVA exclue)
Plateau séparateur en métal pour tiroir de meuble de salle de bain	AU0049300R	8		17,00 € PVPR (TVA exclue)
Vis pour meubles et miroirs (4 un)	AU0016500R	10		5,33 € PVPR (TVA exclue)
Jeu de glissières 400mm pour tiroir de meuble Beyond	AU0048900R	27		129,00 € PVPR (TVA exclue)

© Copyright 2026, Roca Sanitario, S.A. - All rights reserved | 23-11-2026 | http://www.roca.com/produits/meuble-4tiroirs-2lavabos-851407...?sku=A851407402