BEYOND

Unik (ensemble meuble 2 tiroirs et lavabo)



DIMENSIONS

Longueur	600 mm
Largeur	505 mm
Hauteur	525 mm

COULEURS ET FINITIONS

402 City oak

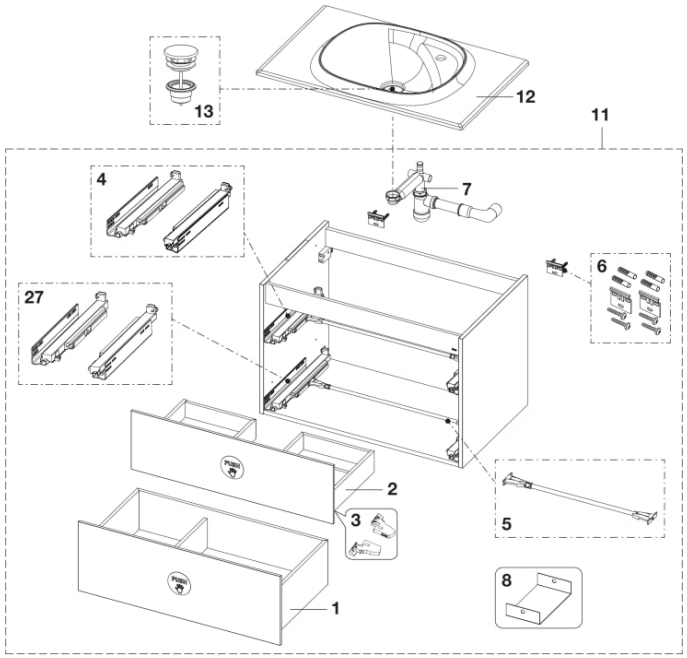

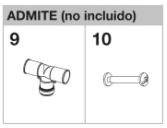

© Copyright 2026, Roca Sanitario, S.A. - All rights reserved | 23-11-2026 |
http://www.roca.com/produits/unik-ensemble-meuble-2tiroirs-lavabo-851356...?sku=A851356402

PIÈCES DÉTACHÉES

Tiroir inférieur 600mm Beyond	AU00481402	1		161,00 € PVPR (TVA exclue)
Tiroir supérieur 600mm Beyond	AU00484402	2		159,00 € PVPR (TVA exclue)
Jeu de déclencheurs réglables pour glissières de tiroir de meuble Beyond	AU0048700R	3		11,20 € PVPR (TVA exclue)
Jeu de glissières 350mm pour tiroir de meuble Beyond	AU0048800R	4		105,00 € PVPR (TVA exclue)
Barre de synchronisation 600mm pour tiroirs avec système push to open	AU0049000R	5		23,00 € PVPR (TVA exclue)
Support de fixation murale pour meuble suspendu	AU0013300R	6	2 ut	15,40 € PVPR (TVA exclue)
Siphon compact avec sortie flexible	AU0014100R	7		43,70 € PVPR (TVA exclue)
Plateau séparateur en métal pour tiroir de meuble de salle de bain	AU0049300R	8		17,00 € PVPR (TVA exclue)
Jeu de glissières 400mm pour tiroir de meuble Beyond	AU0048900R	27		129,00 € PVPR (TVA exclue)

PIÈCES DÉTACHÉES AUTORISÉES

Tube en ‘T’ pour siphon compact de lavabo	AU0020800R	9		7,50 € PVPR (TVA exclue)
Vis pour meubles et miroirs (4 un)	AU0016500R	10		5,33 € PVPR (TVA exclue)

© Copyright 2026, Roca Sanitario, S.A. - All rights reserved | 23-11-2026 |
http://www.roca.com/produits/unik-ensemble-meuble-2tiroirs-lavabo-851356...?sku=A851356402