

HEIMA

Meuble 1 tiroir pour 1 vasque à poser + miroir Deimos + applique Smartlight 280.

DIMENSIONS

Longueur	800 mm
Largeur	500 mm
Hauteur	500 mm

COULEURS ET FINITIONS

321 Frêne

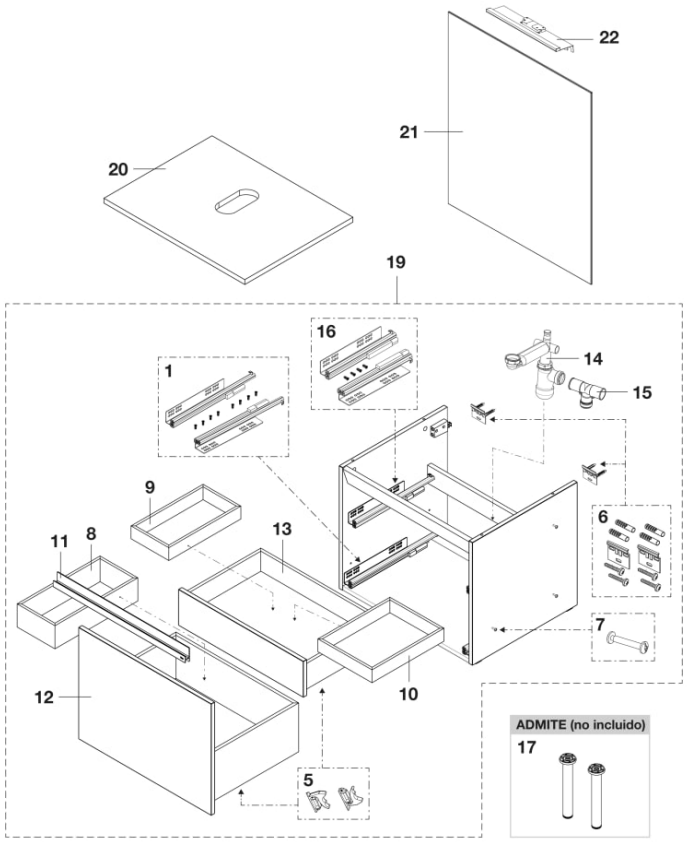

© Copyright 2026, Roca Sanitario, S.A. - All rights reserved | 23-11-2026 |
http://www.roca.com/produits/meuble-1tiroir-1vasque-poser-miroir-deimos-applique-smartlight-280-851040...?sku=A851040321

PIÈCES DÉTACHÉES

Ensemble de coulisses 400mm pour tiroir de meuble	AU0024400R	1		62,00 € PVPR (TVA exclue)
Ensemble de déclencheurs de réglage pour coulisses de tiroir de meuble - Hettich	AU0017300R	5		4,57 € PVPR (TVA exclue)
Support de fixation murale pour meuble suspendu	AU0013300R	6	2 ut	15,40 € PVPR (TVA exclue)
Vis meuble 32mm (3 un)	AU0024600R	7		1,90 € PVPR (TVA exclue)
Kit répartiteur 373x170mm	AU0024700R	8		24,50 € PVPR (TVA exclue)
Kit répartiteur 324x170mm	AU0024500R	9		23,00 € PVPR (TVA exclue)
Set de distribution cadre pour tiroirs de meuble 325x270mm	AU0018900R	10		29,30 € PVPR (TVA exclue)
Kit poignée Heima 800mm	AU0025400R	11		50,00 € PVPR (TVA exclue)
Tiroir 800mm Heima Frêne	AU00253ASR	12		98,00 € PVPR (TVA exclue)
Tiroir intérieur 800mm Heima	AU00252ASR	13		61,50 € PVPR (TVA exclue)
Siphon compact avec sortie flexible	AU0014100R	14		43,70 € PVPR (TVA exclue)
Tube en 'T' pour siphon compact de lavabo	AU0020800R	15		7,50 € PVPR (TVA exclue)
Jeu de guides pour tiroir de meuble de 350mm	AU0017600R	16		53,00 € PVPR (TVA exclue)

RECAMBIOS COMPATIBLES

Unité de base	A856916321	19

© Copyright 2026, Roca Sanitario, S.A. - All rights reserved | 23-11-2026 |
http://www.roca.com/produits/meuble-1tiroir-1vasque-poser-miroir-deimos-applique-smartlight-280-851040...?sku=A851040321