SONATA

# Porte-balayette mural



## DIMENSIONS

| | |
|---|---|
| Longueur | 383 mm |
| Largeur | 80 mm |
| Hauteur | 89 mm |

## COULEURS ET FINITIONS

C0 Chromé

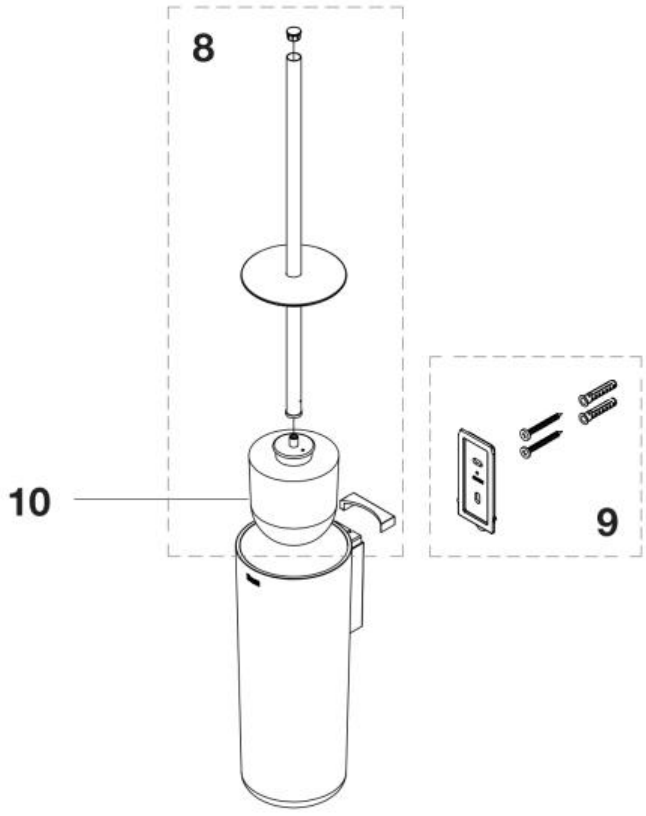


© Copyright 2026, Roca Sanitario, S.A. - All rights reserved | 24-11-2026 | http://www.roca.com/produits/porte-balayette-mural-817734..0?sku=A817734C00

## PIÈCES DÉTACHÉES

| | | | |
|---|---|---|---|
| Poignée et brosse pour porte-brosse Sonata/Legacy chromé | AA00202CHR | 8 | 58,50 € PVPR (TVA exclue) |
| Fixation pour accessoires | AA0020300R | 9 | 15,00 € PVPR (TVA exclue) |
| Brosse de WC | AA0020400R | 10 | 15,20 € PVPR (TVA exclue) |

© Copyright 2026, Roca Sanitario, S.A. - All rights reserved | 24-11-2026 | http://www.roca.com/produits/porte-balayette-mural-817734..0?sku=A817734C00