SONATA

Porte-serviettes anneau ø 200mm



DIMENSIONS

Longueur	208 mm
Largeur	67 mm
Hauteur	772 mm

COULEURS ET FINITIONS

C0 Chromé

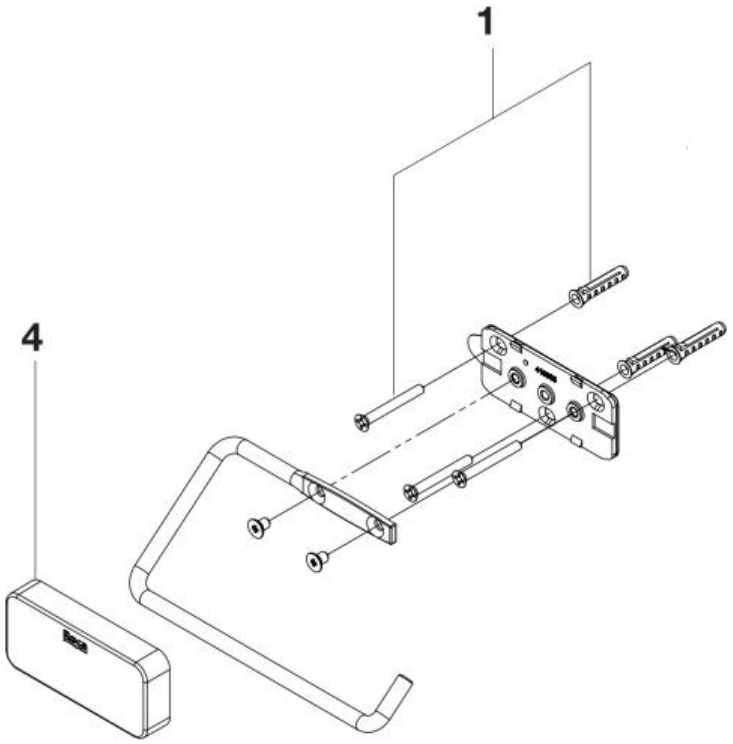

© Copyright 2026, Roca Sanitario, S.A. - All rights reserved | 25-11-2026 |
http://www.roca.com/produits/porte-serviettes-anneau-oe-200mm-817728..0?sku=A817728C00

PIÈCES DÉTACHÉES

Vis de fixation DIN 7982 Sonata/Legacy (3pcs)	AA0019500R	1	10,20 € PVPR (TVA exclue)
Enjoliveur avec logo Sonata/Legacy Chromé	AA00198CHR	4	5,37 € PVPR (TVA exclue)

© Copyright 2026, Roca Sanitario, S.A. - All rights reserved | 25-11-2026 |
http://www.roca.com/produits/porte-serviettes-anneau-oe-200mm-817728..0?sku=A817728C00