SONATA

Patère simple



DIMENSIONS

Longueur	71 mm
Largeur	32 mm
Hauteur	36 mm

COULEURS ET FINITIONS

C0 Chromé

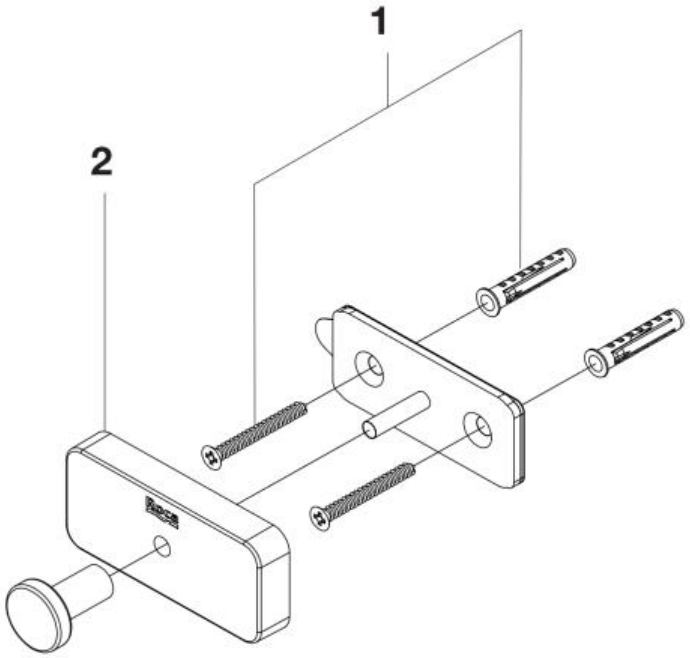

© Copyright 2026, Roca Sanitario, S.A. - All rights reserved | 23-11-2026 | http://www.roca.com/produits/patere-simple-817720..0?sku=A817720C00

PIÈCES DÉTACHÉES

Vis de fixation DIN 7982 Sonata/Legacy (3pcs)	AA0019500R	1	10,20 € PVPR (TVA exclue)
Cache un trou avec logo supérieur Sonata/Legacy chromé	AA00196CHR	2	5,40 € PVPR (TVA exclue)

© Copyright 2026, Roca Sanitario, S.A. - All rights reserved | 23-11-2026 | http://www.roca.com/produits/patere-simple-817720..0?sku=A817720C00