COMPAS

Porte-savon grille chromé



DIMENSIONS

Longueur	150 mm
Largeur	110 mm
Hauteur	51 mm

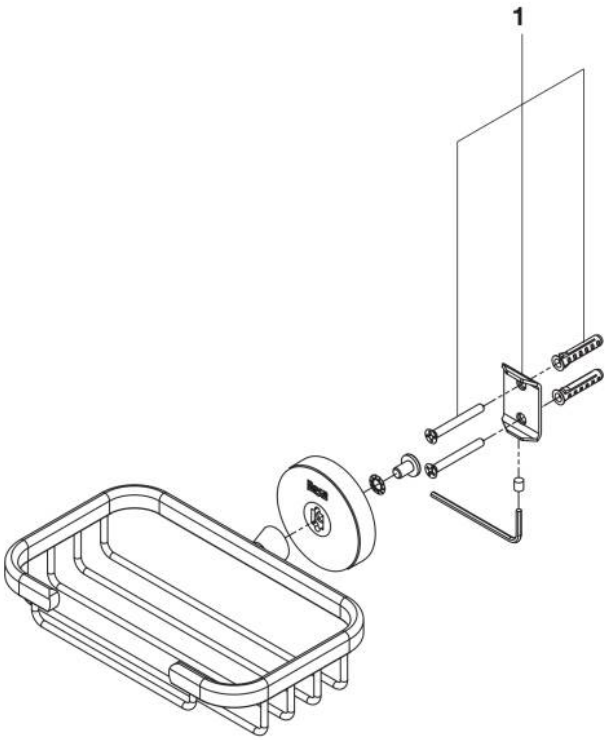

© Copyright 2026, Roca Sanitario, S.A. - All rights reserved | 24-11-2026 | http://www.roca.com/produits/porte-savon-grille-chrome-817693C00?sku=A817693C00

PIÈCES DÉTACHÉES

Fixations Cubica	AA0013300R	1	2,17 € PVPR (TVA exclue)

© Copyright 2026, Roca Sanitario, S.A. - All rights reserved | 24-11-2026 | http://www.roca.com/produits/porte-savon-grille-chrome-817693C00?sku=A817693C00