

COMPAS

Porte-verre mural en verre

DIMENSIONS

Longueur	76 mm
Largeur	113 mm
Hauteur	119 mm

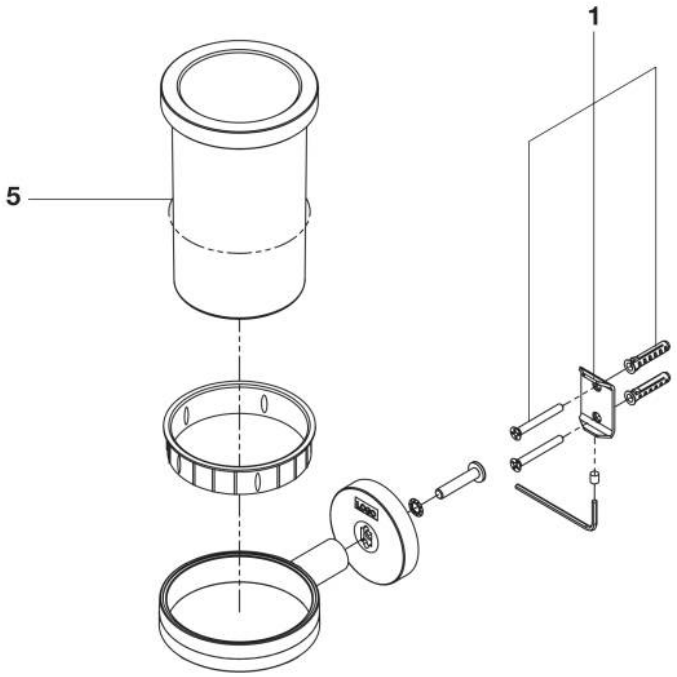

© Copyright 2026, Roca Sanitario, S.A. - All rights reserved | 25-11-2026 | http://www.roca.com/produits/porte-verre-mural-verre-817691C00?sku=A817691C00

PIÈCES DÉTACHÉES

Fixations Cubica	AA0013300R	1	2,17 € PVPR (TVA exclue)
Verre pour porte-balai WC	A840762000	5	6,53 € PVPR (TVA exclue)

© Copyright 2026, Roca Sanitario, S.A. - All rights reserved | 25-11-2026 | http://www.roca.com/produits/porte-verre-mural-verre-817691C00?sku=A817691C00