

COMPAS

Porte-balayette mural

DIMENSIONS

Longueur	76 mm
Largeur	113 mm
Hauteur	380 mm

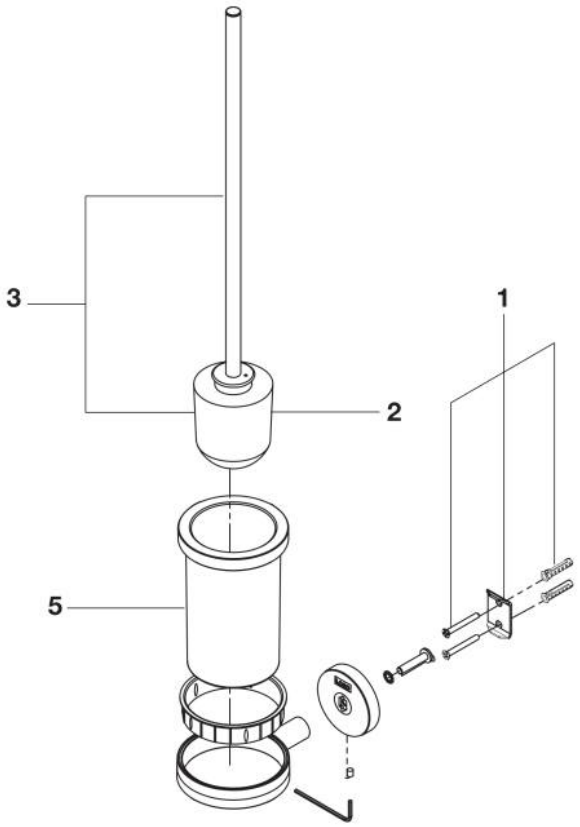

© Copyright 2026, Roca Sanitario, S.A. - All rights reserved | 25-11-2026 | http://www.roca.com/produits/porte-balayette-mural-817690C00?sku=A817690C00

PIÈCES DÉTACHÉES

Fixations Cubica	AA0013300R	1		2,17 € PVPR (TVA exclue)
Brosse de balayette Nuova / Victoria	A840763000	2		3,65 € PVPR (TVA exclue)
Poignée et brosse de balayette Chromé	A840764001	3	2 ut	18,20 € PVPR (TVA exclue)
Verre pour porte-balai WC	A840762000	5		6,53 € PVPR (TVA exclue)

© Copyright 2026, Roca Sanitario, S.A. - All rights reserved | 25-11-2026 | http://www.roca.com/produits/porte-balayette-mural-817690C00?sku=A817690C00