COMPAS

Distributeur de savon mural en verre



DIMENSIONS

Longueur	76 mm
Largeur	123 mm
Hauteur	165 mm

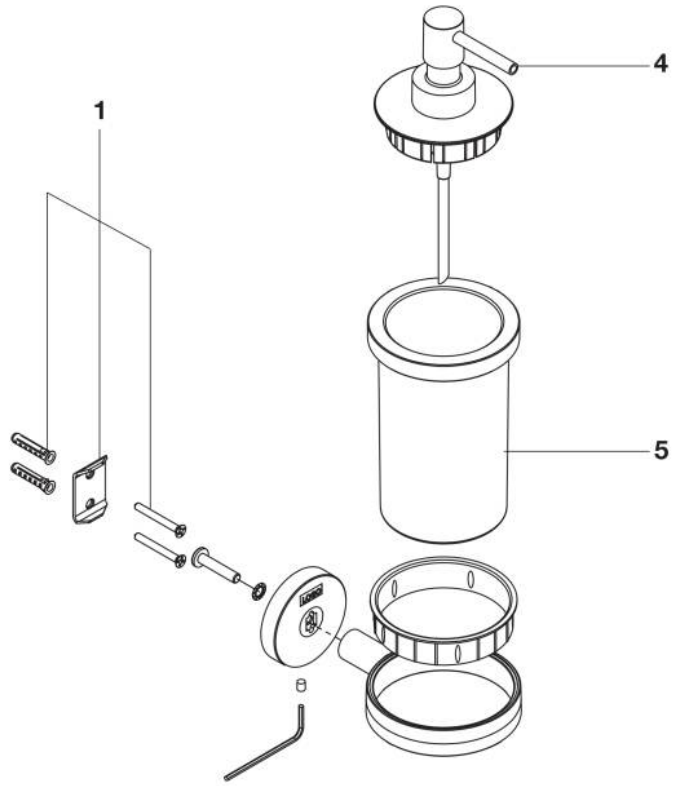

© Copyright 2026, Roca Sanitario, S.A. - All rights reserved | 24-11-2026 |
http://www.roca.com/produits/distributeur-savon-mural-verre-817689C00?sku=A817689C00

PIÈCES DÉTACHÉES

Fixations Cubica	AA0013300R	1	2,17 € PVPR (TVA exclue)
Bouton pour doseur de savon	A840790001	4	9,10 € PVPR (TVA exclue)
Verre pour porte-balai WC	A840762000	5	6,53 € PVPR (TVA exclue)

© Copyright 2026, Roca Sanitario, S.A. - All rights reserved | 24-11-2026 |
http://www.roca.com/produits/distributeur-savon-mural-verre-817689C00?sku=A817689C00