COMPAS

Porte-savon mural en verre



DIMENSIONS

Longueur	110 mm
Largeur	130 mm
Hauteur	50 mm

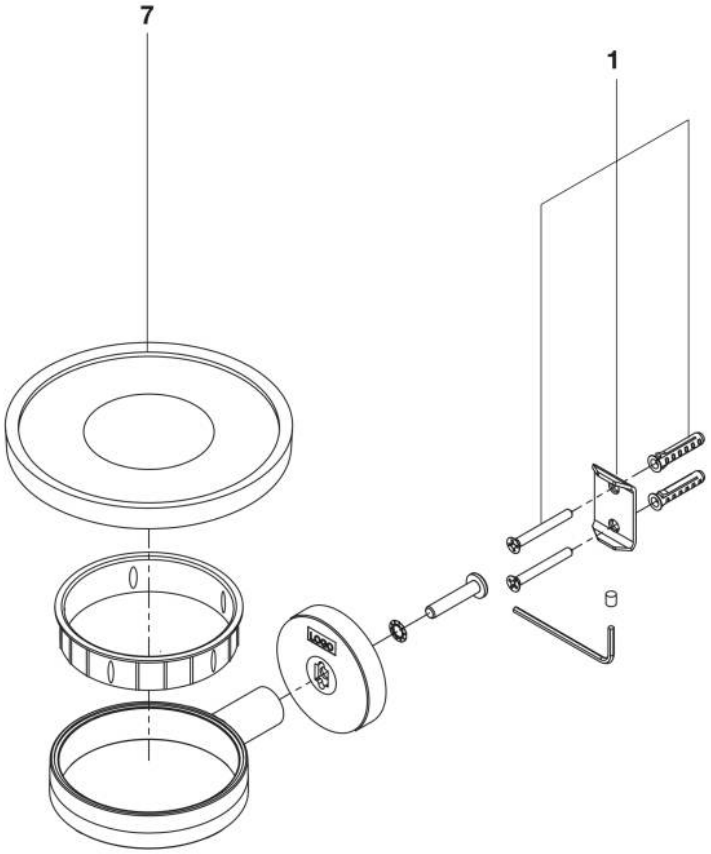

© Copyright 2026, Roca Sanitario, S.A. - All rights reserved | 25-11-2026 | http://www.roca.com/produits/porte-savon-mural-verre-817688C00?sku=A817688C00

PIÈCES DÉTACHÉES

Fixations Cubica	AA0013300R	1	2,17 € PVPR (TVA exclue)
Porte-savon en verre Victoria	A840799000	7	5,17 € PVPR (TVA exclue)

© Copyright 2026, Roca Sanitario, S.A. - All rights reserved | 25-11-2026 | http://www.roca.com/produits/porte-savon-mural-verre-817688C00?sku=A817688C00