

COMPAS

Porte-papier rouleau double chromé

DIMENSIONS

Longueur	288 mm
Largeur	78 mm
Hauteur	50 mm

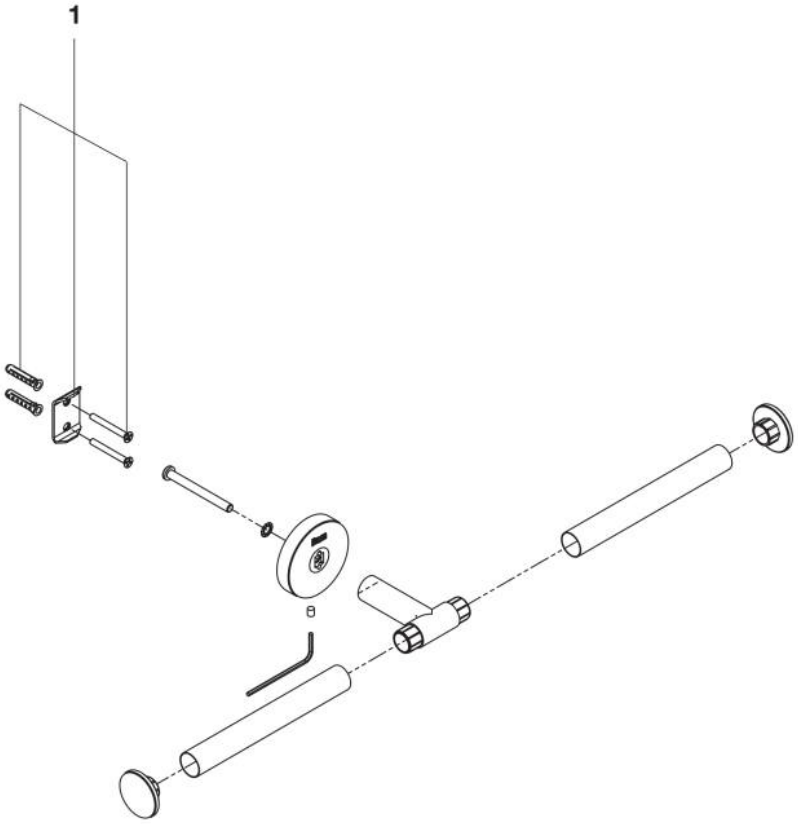

© Copyright 2026, Roca Sanitario, S.A. - All rights reserved | 25-11-2026 |
http://www.roca.com/produits/porte-papier-rouleau-double-chrome-817687C00?sku=A817687C00

PIÈCES DÉTACHÉES

Fixations Cubica	AA0013300R	1	2,17 € PVPR (TVA exclue)

© Copyright 2026, Roca Sanitario, S.A. - All rights reserved | 25-11-2026 |
http://www.roca.com/produits/porte-papier-rouleau-double-chrome-817687C00?sku=A817687C00