COMPAS

Porte-serviettes de réserve



DIMENSIONS

Longueur	606 mm
Largeur	199 mm
Hauteur	50 mm

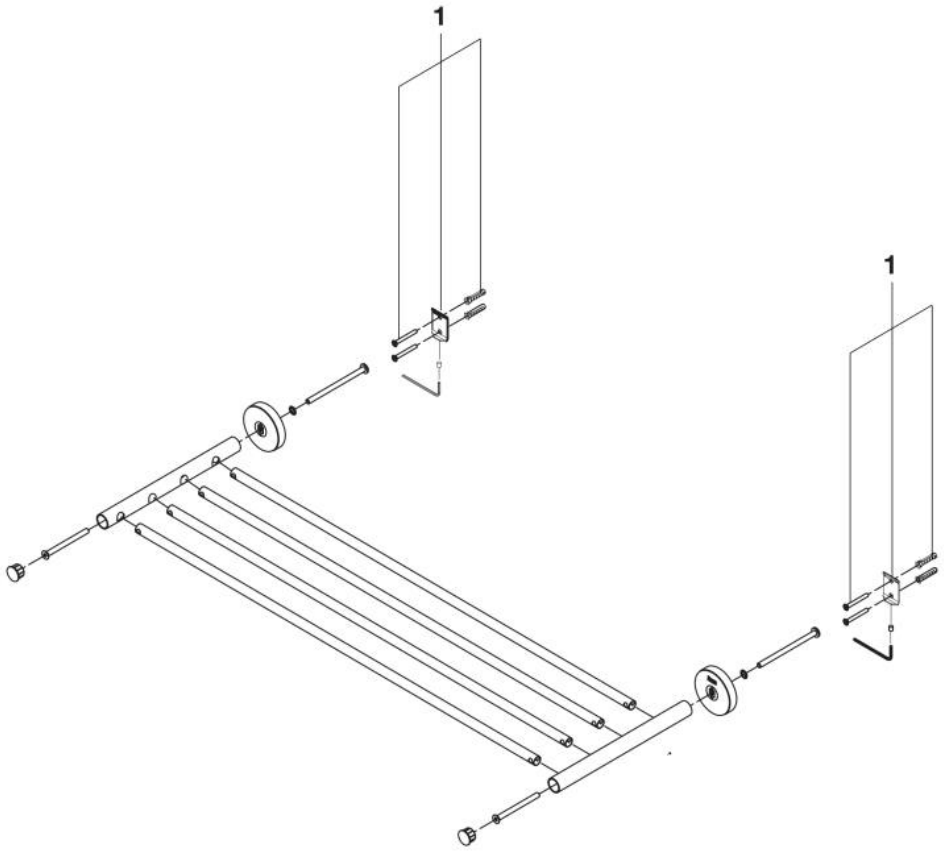

© Copyright 2026, Roca Sanitario, S.A. - All rights reserved | 24-11-2026 | http://www.roca.com/produits/porte-serviettes-reserve-817682C00?sku=A817682C00

PIÈCES DÉTACHÉES

Fixations Cubica	AA0013300R	1	2,17 € PVPR (TVA exclue)

© Copyright 2026, Roca Sanitario, S.A. - All rights reserved | 24-11-2026 | http://www.roca.com/produits/porte-serviettes-reserve-817682C00?sku=A817682C00