

COMPAS

Porte-serviettes barre 600 chromé

DIMENSIONS

Longueur	600 mm
Largeur	71 mm
Hauteur	50 mm

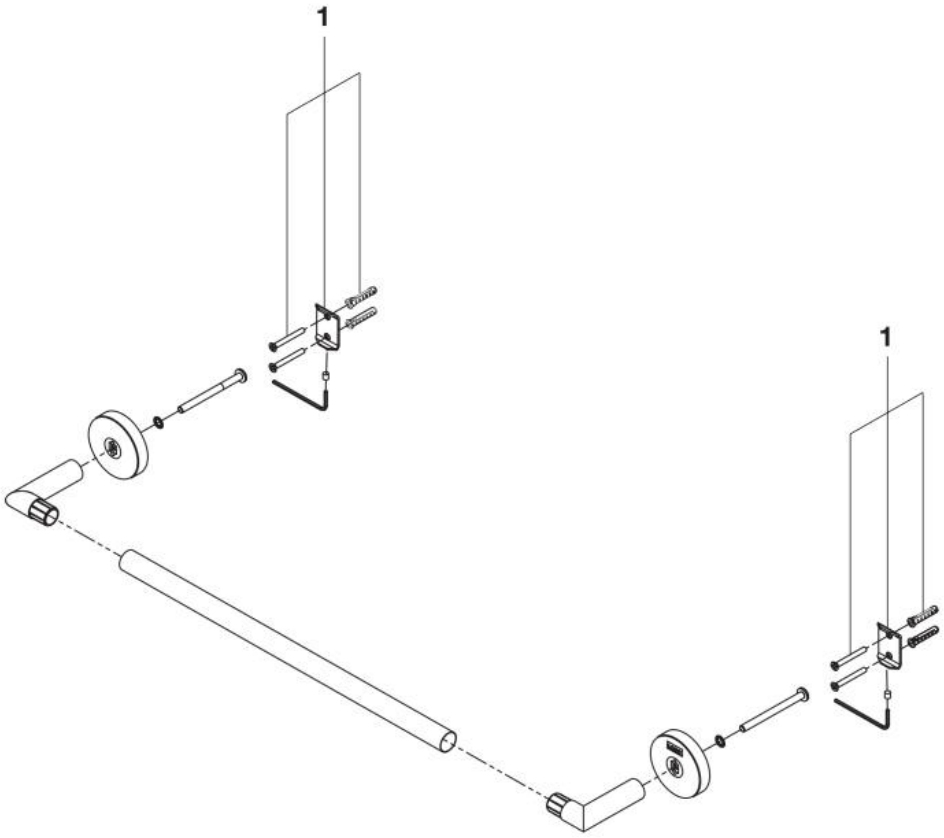

© Copyright 2026, Roca Sanitario, S.A. - All rights reserved | 25-11-2026 |
http://www.roca.com/produits/porte-serviettes-barre-600chrome-817679C00?sku=A817679C00

PIÈCES DÉTACHÉES

Fixations Cubica	AA0013300R	1	2,17 € PVPR (TVA exclue)

© Copyright 2026, Roca Sanitario, S.A. - All rights reserved | 25-11-2026 |
http://www.roca.com/produits/porte-serviettes-barre-600chrome-817679C00?sku=A817679C00