COMPAS

# Patère double chromé



DIMENSIONS

| | |
|---|---|
| Longueur | 65 mm |
| Largeur | 43 mm |
| Hauteur | 50 mm |

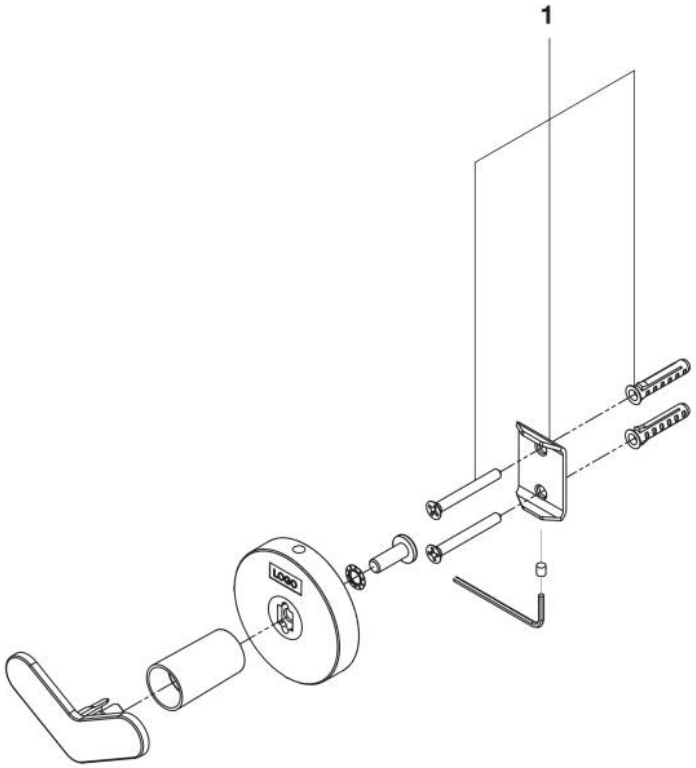


© Copyright 2026, Roca Sanitario, S.A. - All rights reserved | 23-11-2026 | http://www.roca.com/produits/patere-double-chrome-817676C00?sku=A817676C00

## PIÈCES DÉTACHÉES

| | | | |
|---|---|---|---|
| Fixations Cubica | AA0013300R | 1 | 2,17 € PVPR (TVA exclue) |

© Copyright 2026, Roca Sanitario, S.A. - All rights reserved | 23-11-2026 | http://www.roca.com/produits/patere-double-chrome-817676C00?sku=A817676C00