

HOTELS 2_0

# Porte-serviettes anneau

## DIMENSIONS

| | |
|---|---|
| Longueur | 221 mm |
| Largeur | 71 mm |
| Hauteur | 130 mm |

## COULEURS ET FINITIONS

C0

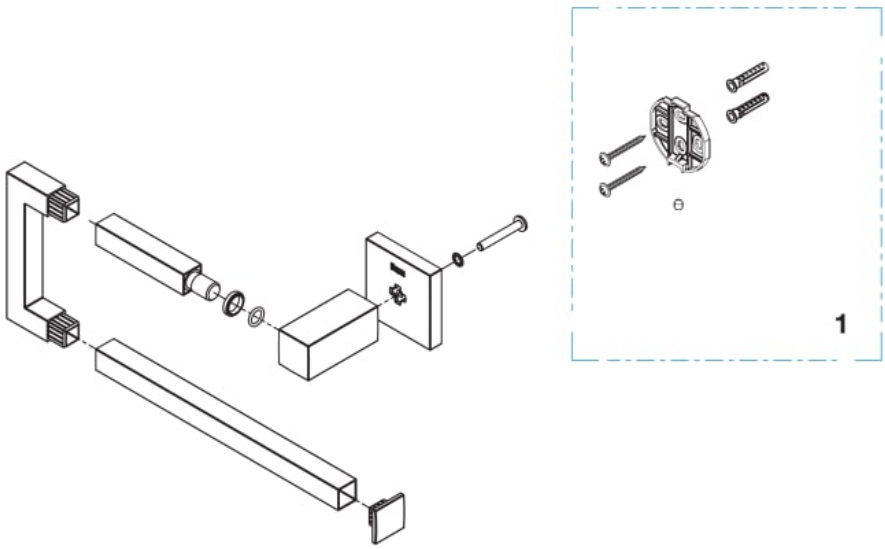


© Copyright 2026, Roca Sanitario, S.A. - All rights reserved | 25-11-2026 | http://www.roca.com/produits/porte-serviettes-anneau-817610..0?sku=A817610C00

## PIÈCES DÉTACHÉES

| | | | |
|---|---|---|---|
| Fixations plaque Hotels | AA0018600R | 1 | 3,37 € PVPR (TVA exclue) |

© Copyright 2026, Roca Sanitario, S.A. - All rights reserved | 25-11-2026 | http://www.roca.com/produits/porte-serviettes-anneau-817610..0?sku=A817610C00