

HOTELS 2_0

Porte-serviettes barre

DIMENSIONS

Longueur	150 mm
Largeur	400 mm
Hauteur	23 mm

COULEURS ET FINITIONS

C0

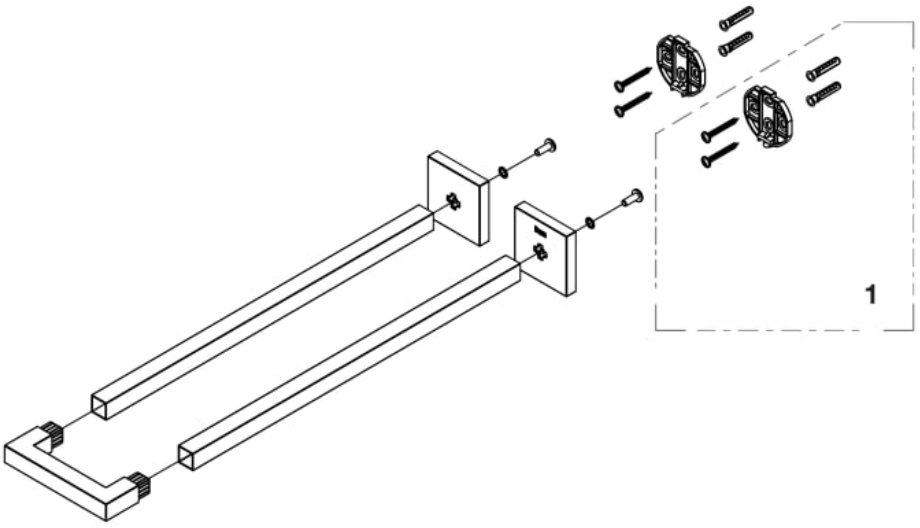

© Copyright 2026, Roca Sanitario, S.A. - All rights reserved | 23-11-2026 | http://www.roca.com/produits/porte-serviettes-barre-817608..0?sku=A817608C00

PIÈCES DÉTACHÉES

Fixations plaque Hotels	AA0018600R	1	3,37 € PVPR (TVA exclue)

© Copyright 2026, Roca Sanitario, S.A. - All rights reserved | 23-11-2026 | http://www.roca.com/produits/porte-serviettes-barre-817608..0?sku=A817608C00