

HOTELS 2_0

SQUARE - Porte-serviettes

DIMENSIONS

Longueur	331 mm
Largeur	56 mm
Hauteur	70 mm

COULEURS ET FINITIONS

C0

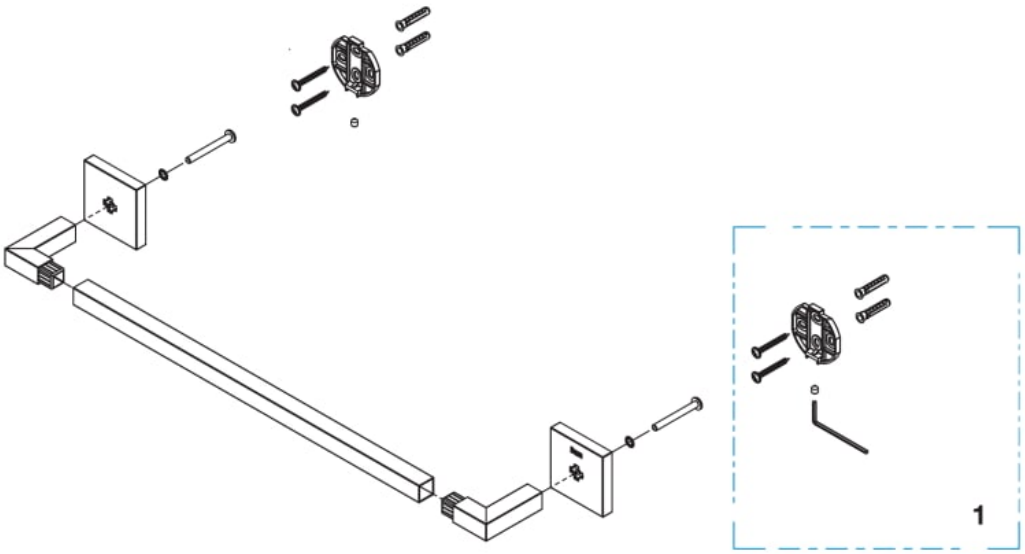

© Copyright 2026, Roca Sanitario, S.A. - All rights reserved | 25-11-2026 | http://www.roca.com/produits/square-porte-serviettes-817607..0?sku=A817607C00

PIÈCES DÉTACHÉES

Fixations plaque Hotels	AA0018600R	1	3,37 € PVPR (TVA exclue)

© Copyright 2026, Roca Sanitario, S.A. - All rights reserved | 25-11-2026 | http://www.roca.com/produits/square-porte-serviettes-817607..0?sku=A817607C00