HOTELS 2_0

Double patère



DIMENSIONS

Longueur	135 mm
Largeur	42 mm
Hauteur	45 mm

COULEURS ET FINITIONS

C0

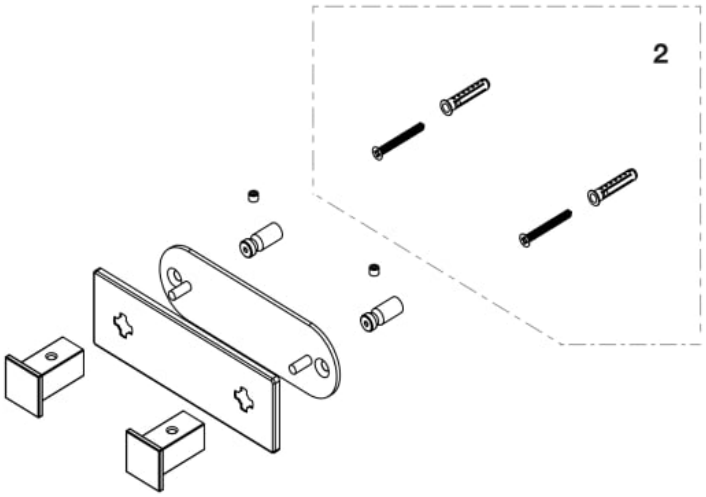

© Copyright 2026, Roca Sanitario, S.A. - All rights reserved | 23-11-2026 | http://www.roca.com/produits/double-patere-817602..0?sku=A817602C00

PIÈCES DÉTACHÉES

Fixations pour accessoires	A840737000	2	5,10 € PVPR (TVA exclue)

© Copyright 2026, Roca Sanitario, S.A. - All rights reserved | 23-11-2026 | http://www.roca.com/produits/double-patere-817602..0?sku=A817602C00