

HOTELS 2_0

ROUND - porte-savon mural

DIMENSIONS

Longueur	110 mm
Largeur	34 mm
Hauteur	128 mm

COULEURS ET FINITIONS

C0

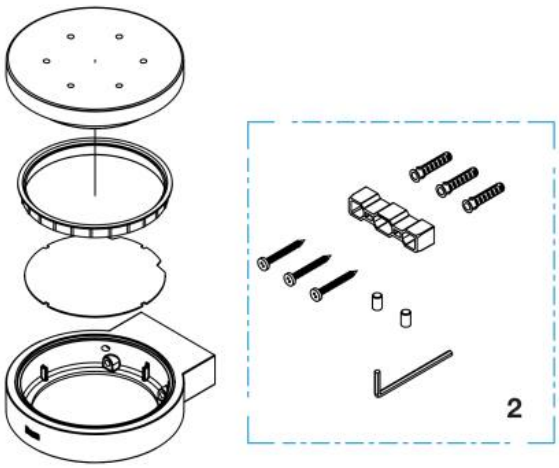

© Copyright 2026, Roca Sanitario, S.A. - All rights reserved | 23-11-2026 | http://www.roca.com/produits/round-porte-savon-mural-817591..0?sku=A817591C00

PIÈCES DÉTACHÉES

Set de fixation pour accessoires Hotels	AA0018700R	2	2,90 € PVPR (TVA exclue)

© Copyright 2026, Roca Sanitario, S.A. - All rights reserved | 23-11-2026 | http://www.roca.com/produits/round-porte-savon-mural-817591..0?sku=A817591C00