

HOTELS 2_0

ROUND - distributeur de savon à poser

DIMENSIONS

Longueur	97 mm
Largeur	74 mm
Hauteur	146 mm

COULEURS ET FINITIONS

B0 Blanc mat

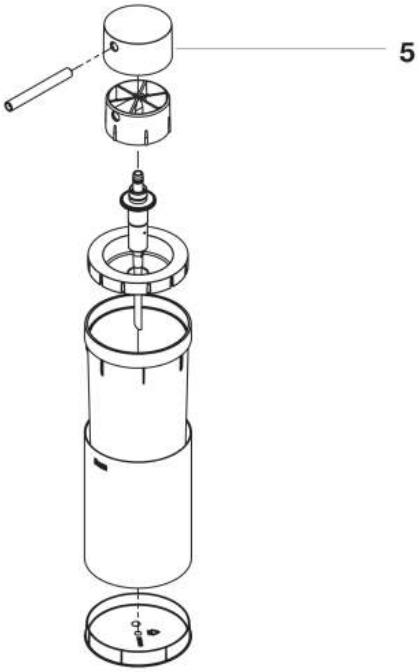

© Copyright 2026, Roca Sanitario, S.A. - All rights reserved | 23-11-2026 |
http://www.roca.com/produits/round-distributeur-savon-poser-817589..0?sku=A817589B00

PIÈCES DÉTACHÉES

Bouton pour distributeur de savon blanc	AA00189B0R	5

© Copyright 2026, Roca Sanitario, S.A. - All rights reserved | 23-11-2026 |
http://www.roca.com/produits/round-distributeur-savon-poser-817589..0?sku=A817589B00