HOTELS 2_0

ROUND - porte-serviettes double rotatif 400mm



DIMENSIONS

Longueur	69 mm
Largeur	56 mm
Hauteur	432 mm

COULEURS ET FINITIONS

C0

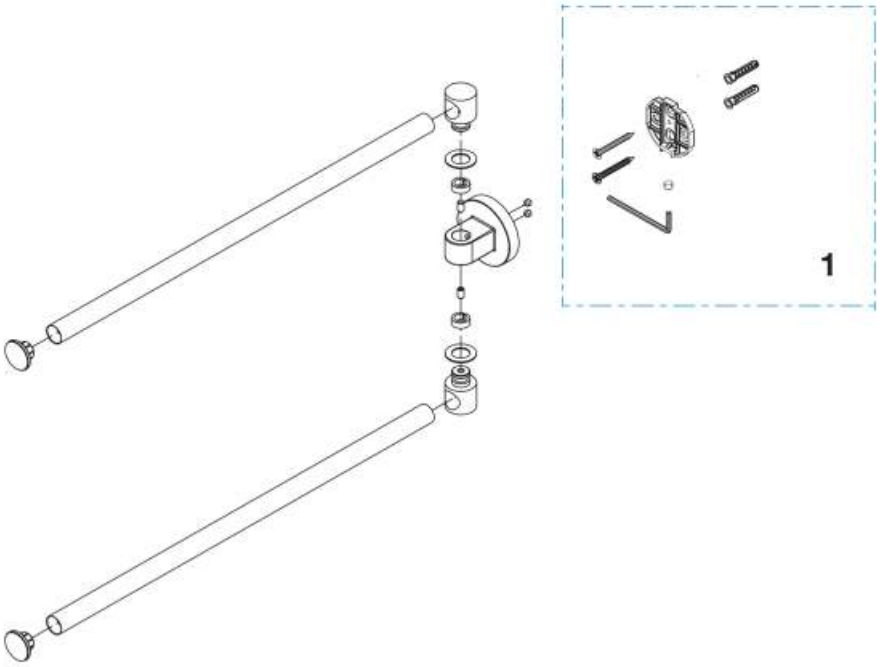

© Copyright 2026, Roca Sanitario, S.A. - All rights reserved | 25-11-2026 |
http://www.roca.com/produits/round-porte-serviettes-double-rotatif-400mm-817578..0?sku=A817578C00

PIÈCES DÉTACHÉES

Fixations plaque Hotels	AA0018600R	1	3,37 € PVPR (TVA exclue)

© Copyright 2026, Roca Sanitario, S.A. - All rights reserved | 25-11-2026 |
http://www.roca.com/produits/round-porte-serviettes-double-rotatif-400mm-817578..0?sku=A817578C00