HOTELS 2_0

ROUND - porte-serviettes double 400mm



DIMENSIONS

Longueur	150 mm
Largeur	400 mm
Hauteur	56 mm

COULEURS ET FINITIONS

C0

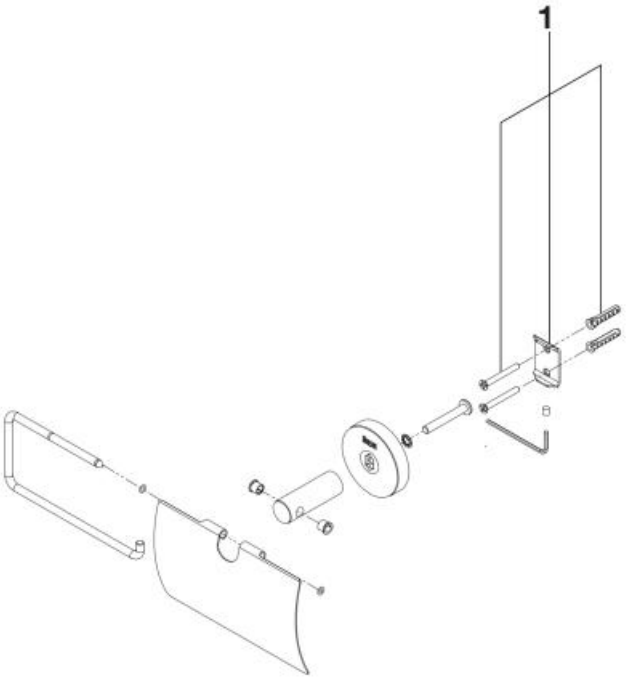

© Copyright 2026, Roca Sanitario, S.A. - All rights reserved | 23-11-2026 |
http://www.roca.com/produits/round-porte-serviettes-double-400mm-817577..0?sku=A817577C00

PIÈCES DÉTACHÉES

Fixations plaque Hotels	AA0018600R	1	3,37 € PVPR (TVA exclue)

© Copyright 2026, Roca Sanitario, S.A. - All rights reserved | 23-11-2026 |
http://www.roca.com/produits/round-porte-serviettes-double-400mm-817577..0?sku=A817577C00