HOTELS 2_0

ROUND - patère triple



DIMENSIONS

Longueur	225 mm
Largeur	43 mm
Hauteur	45 mm

COULEURS ET FINITIONS

C0

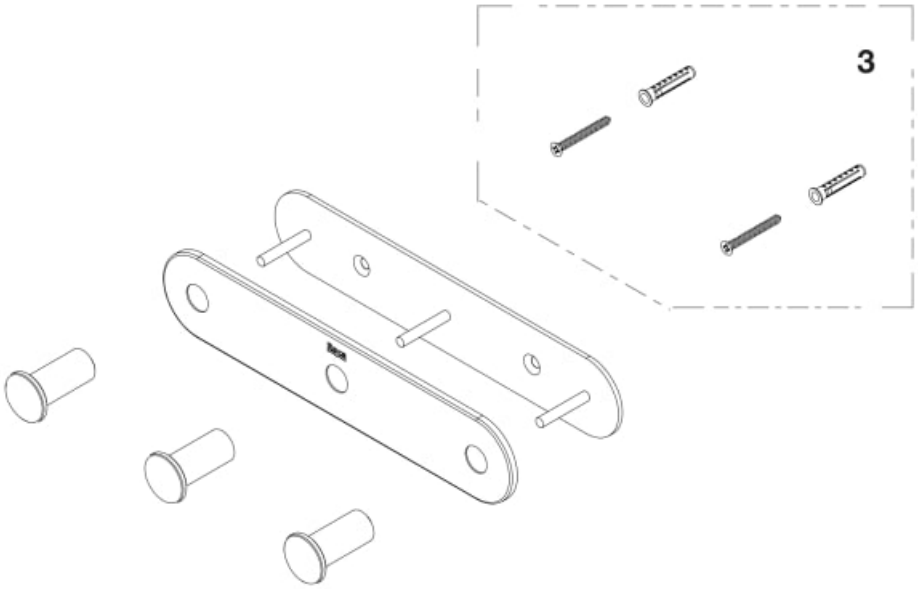

© Copyright 2026, Roca Sanitario, S.A. - All rights reserved | 23-11-2026 | http://www.roca.com/produits/round-patere-triple-817572..0?sku=A817572C00

PIÈCES DÉTACHÉES

Fixations pour accessoires	A840737000	3	5,10 € PVPR (TVA exclue)

© Copyright 2026, Roca Sanitario, S.A. - All rights reserved | 23-11-2026 | http://www.roca.com/produits/round-patere-triple-817572..0?sku=A817572C00