

SUPERINOX

Porte-balayette mural

DIMENSIONS

Longueur	92 mm
Largeur	92 mm
Hauteur	385 mm

COULEURS ET FINITIONS

2 Mat

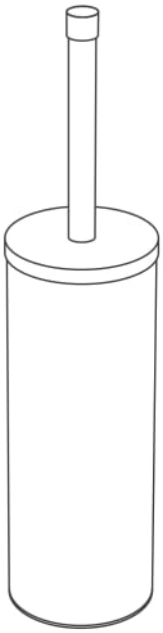

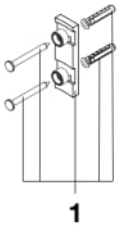

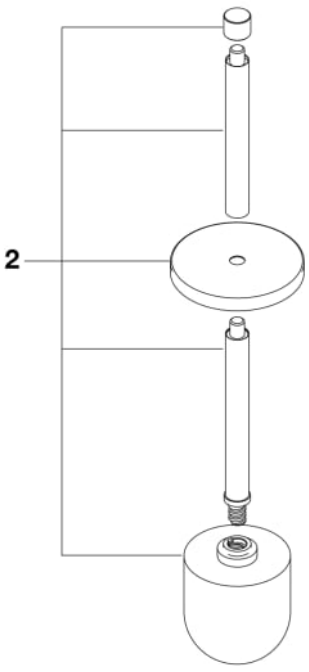

© Copyright 2026, Roca Sanitario, S.A. - All rights reserved | 25-11-2026 | http://www.roca.com/produits/porte-balayette-mural-817305002?sku=A817305002

PIÈCES DÉTACHÉES

Kit support mural pour porte-brosse WC mural	AA0008300R	1	1,40 € PVPR (TVA exclue)
Poignée et brosse pour porte-brosse Superinox	AA0008600R	2	14,30 € PVPR (TVA exclue)

© Copyright 2026, Roca Sanitario, S.A. - All rights reserved | 25-11-2026 | http://www.roca.com/produits/porte-balayette-mural-817305002?sku=A817305002