

ACCESS

Confort - Poignée d'angle 135° avec porte-savon en acier inoxydable

DIMENSIONS

Longueur	538 mm
Largeur	140 mm
Hauteur	271 mm

COULEURS ET FINITIONS

01 Brillant

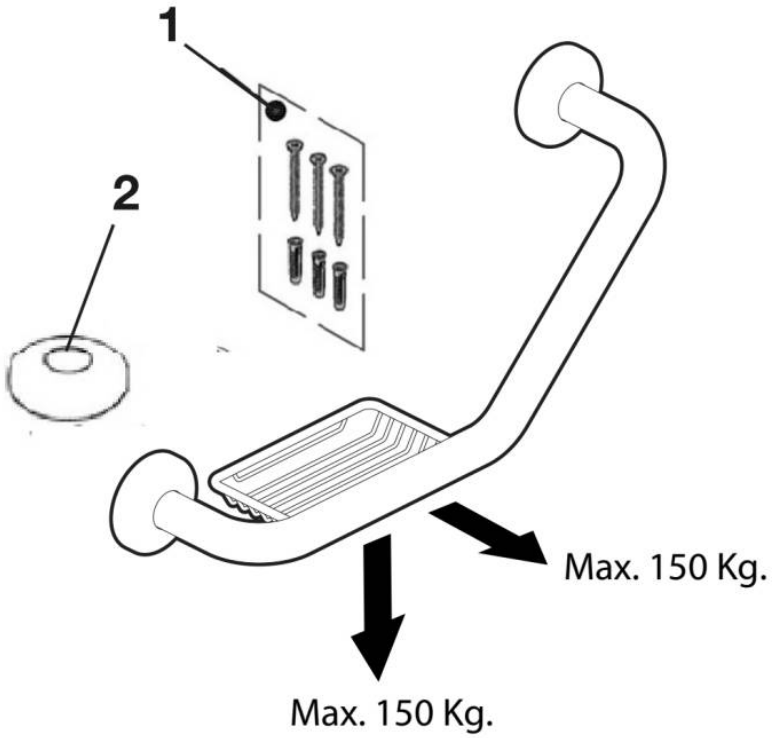

© Copyright 2026, Roca Sanitario, S.A. - All rights reserved | 25-11-2026 |
http://www.roca.com/produits/confort-poignee-d-angle-1350porte-savon-acier-inoxydable-816936001?sku=A816936001

PIÈCES DÉTACHÉES

Fixations murales Access	AA0004200R	1	6,23 € PVPR (TVA exclue)
Rosaces pour barres Access (2u) Chromé	AA0004500R	2	12,30 € PVPR (TVA exclue)

© Copyright 2026, Roca Sanitario, S.A. - All rights reserved | 25-11-2026 |
http://www.roca.com/produits/confort-poignee-d-angle-1350porte-savon-acier-inoxydable-816936001?sku=A816936001